SOREN QUEEN FIREPLACE DREAM CONSOLE

CONSOLA DE ENSUEÑO CON CHIMENEA SOREN QUEEN

CONSOLE DE RÊVE AVEC CHEMINÉE SOREN QUEEN

NTERACTIVE ASSEMBLY INSTRUCTIONS

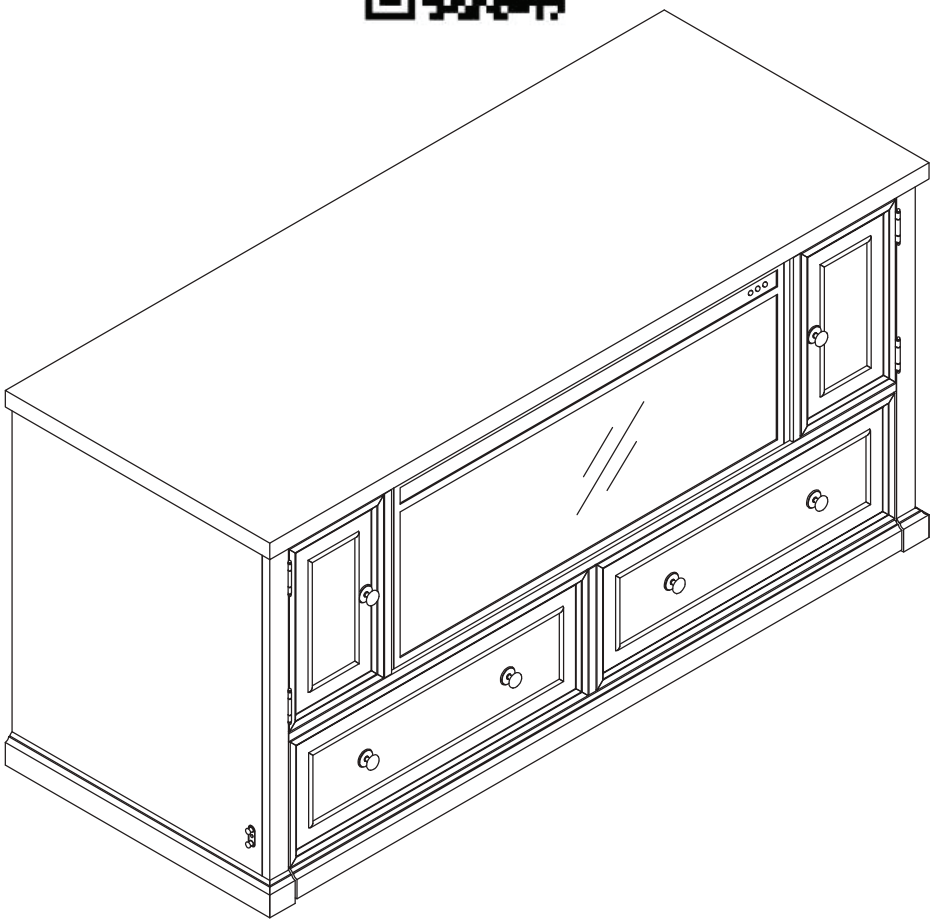

Version: 01 Date: 08-26-2025

HH2 HOME **3059/3060-953** **3061/3202-953** **Made in Vietnam** **Hecho en Vietnam** **Fabriqué en Vietnam**	Examine all packaging for small parts that may have come loose during shipment. Periodic checks are recommended to ensure that all components are in proper position, tight and free from damage. Keep this assembly instruction for future reference. Adult assembly is required. The product of HH2 Home is designed for residential use only. Customer Service Phone Number: 1-800-243-9758
	Examine todo el embalaje en busca de piezas pequeñas que puedan haberse soltado durante el envío. Se recomiendan controles periódicos para garantizar que todos los componentes están en la posición adecuada, apretados y libres de daños. Guarde estas instrucciones de ensamblaje para futuras referencias. La asamblea de adultos es requerido. El producto de HH2 Home está diseñado solo para uso residencial. Número de Teléfono de Servicio al Cliente: 1-800-243-9758
	Examinez tous les emballages à la recherche de petites pièces qui pourraient s'être détachées pendant l'expédition. Des contrôles périodiques sont recommandés pour s'assurer que tous les composants sont en bonne position, serrés et exempts de dommages. Conservez cette instruction d'assemblage pour référence ultérieure. L'assemblée des adultes est requis. Le produit de HH2 Home est conçu pour un usage résidentiel uniquement. Numéro de téléphone du Service à la clientèle: 1-800-243-9758

⚠ DANGER

Risk of suffocation! •
Keep any packaging materials away from children.

Before Getting Started

- Read the instructions carefully prior to assembling the product.
- Carefully remove all packaging materials and retain for future use.
- Choose a clean, level, spacious assembly area. Avoid hard surfaces that may damage the product.
- Ensure that you have all required contents for complete assembly.
- Take care when lifting. Assemble the product in close proximity to where you intend to position the item.
- Do not over tighten the screws and bolts and be careful using power tools as they may damage the threads.
- When you have finished assembling the product, place it on a flat surface and make sure it is stable before use.
- Please do not completely tighten bolts and/or screws until assembly is finished.

Cleaning & Maintenance

- Keep the product away from direct heat and sunlight.
- Prolonged exposure to heat sources may cause glazing, melting and scorching, or even cause color to fade.
- Regular vacuuming or light brushing helps to remove dirt and prevent soil build-up, which increases the appearance wear.
- Periodically (every 90 days) make sure that the screws are fully tightened.

Metal Furniture Care Instructions

- For everyday cleaning, chrome, brass, aluminum, and painted metal surfaces can be kept looking their best by wiping with a slightly damp, soft cotton cloth,or vacuum cleaner brush.
- If soiled, wipe with clean sponge or cloth wrung out of water. Wipe dry with cloth or paper towel to avoid water spots.
- Do not use any harsh abrasives or chemicals to clean any metal surfaces as it may damage the protective coating.
- Metal will rust if the finish is scratched or if your product is exposed to excessive humidity, particularly in salt water locations.
- Liquid spills should be removed immediately. Using a soft clean cloth, blot the spill gently. Avoid rubbing.

⚠ PELIGRO

¡Riesgo de sofocación!
Mantenga los materiales de embalaje lejos de los niños.

Antes de Comenzar

- Lea las instrucciones cuidadosamente antes de ensamblar el producto.
- Retire con cuidado todos los materiales de embalaje y consérvelos para usarlos en el futuro.
- Elija un área de ensamblaje limpia, nivelada y espaciosa. Evite las superficies duras que puedan dañar el producto.
- Asegúrese de tener todos los contenidos necesarios para el ensamblaje completo.
- Tenga cuidado al levantar. Arme el producto muy cerca de donde desea colocar el artículo.
- No apriete demasiado los tornillos ni los pernos, y tenga cuidado al usar herramientas eléctricas ya que pueden dañar las roscas.
- Cuando haya terminado de armar el producto, colóquelo en una superficie plana y asegúrese de que sea estable antes de usarlo.
- No apriete completamente los pernos y / o los tornillos hasta que termine el ensamblaje.

Limpieza y Mantenimiento

- Mantenga los muebles lejos del calor y la luz solar directa.
- La exposición prolongada a las fuentes de calor causa cristalización, derretimiento, quemadura y decoloración del tapizado.
- Pasar la aspiradora con regularidad o cepillar suavemente ayuda a quitar la suciedad y evitar la acumulación de tierra en las fibras de la tela, que aumentan el desgaste aparente.
- Periódicamente (cada 90 días) asegúrese de que los tornillos estén bien apretados.

Instrucciones Para el Cuidado de Muebles de Metal

- Para una limpieza diaria, las superficies de cromo, bronce, aluminio y de metal pintado se mantienen mejor limpiándolas con un trapo de algodón suave, levemente humedecido, un sacudidor o con el cepillo de la aspiradora.
- Si hay manchas límpielas con una esponja o un trapo limpio húmedo (exprimido). Seque completamente con un trapo a una toalla de papel para evitar manchas de agua.
- No utilice productos abrasivos o químicos fuertes para limpiar las superficies de metal. Se puede dañar el revestimiento protector.
- El metal se oxida si se raya el acabado o se exponen los muebles a humedad excesiva, en particular, en locaciones de zonas humedas o de la zona costera.
- Los derrames de líquidos deben eliminarse de inmediato. Con un paño suave y limpio, seque el derrame suavemente. Evite frotarse.

⚠ DANGER

Risque d'asphyxie! •
Maintenez tous les matériaux d'emballage à l'écart des enfants.

Avant de Commencer

- Lisez attentivement les instructions avant d'assembler le produit.
- Retirez soigneusement tous les matériaux d'emballage et conservez-les pour tout usage ultérieur.
- Choisissez une zone de montage propre, plane et spacieuse. Évitez les surfaces dures susceptibles d'endommager le produit.
- Assurez-vous d'avoir tout le contenu requis pour l'assemblage complet.
- Faites attention lorsque vous soulevez le produit. Assemblez le produit à proximité de l'endroit où vous souhaitez positionner l'article.
- Ne serrez pas trop les vis et les boulons et soyez prudent avec les outils électriques car ils pourraient endommager le filetage.
- Une fois l'assemblage du produit terminé, placez-le sur une surface plane et assurez-vous qu'il est stable avant utilisation.
- Ne serrez pas complètement les boulons et / ou les vis tant que l'assemblage n'est pas terminé.

Nettoyage et Entretien

- Maintenez le produit à l'écart de toute source de chaleur directe et de la lumière directe du soleil.
- Une exposition prolongée à des sources de chaleur est susceptible d'entraîner la cristallisa tion, la fonte, la combustion ou encore la décoloration du produit.
- Un nettoyage régulier à l'aspirateur ou un léger brossage régulier permet de retirer la saleté et de prévenir l'accumulation de terre, ce qui augmente l'usure apparente.
- Périodiquement (tous les 90 jours), assurez-vous que les vis sont bien serrées.

Instructions d'Entretien Des Meubles en Métal

- Pour le nettoyage quotidien de surfaces de métaux tels que le cuivre, le chrome, l'alumini um ou les surfaces métalliques peintes, essuyez à l'aide d'un chiffon doux et légère ment humide en coton ou encore avec une brosse d'aspirateur. Cela vous permettra de maintenir l'apparence de vos meubles.
- Si le meuble est sale, essuyez à l'aide d'une éponge propre ou d'un chiffon essoré. Épongez la surface avec un chiffon sec ou une serviette en papier pour éviter les taches d'eau.
- N'utilisez pas d'abrasifs ou de produits chimiques corrosifs pour nettoyer le métal, puisque cela pourrait abîmer le revêtement protecteur.
- Si la finition est égratignée ou si vos meubles sont exposés à une humidité excessive, particulièrement dans les endroits où il y a de l'eau salée, le métal rouillera.
- Les déversements de liquide doivent être éliminés immédiatement. À l'aide d'un chiffon doux et propre, épongez doucement le déversement. Évitez de frotter.

IMPORTANT INSTRUCTIONS

Basic Precautions

When using any electrical appliance, basic precautions should always be followed to reduce the risk of fire, electric shock, and injury to persons. These precautions include:

① Read all instructions before using the electric fireplace.

② This heater is hot when in use. To avoid burns, do not let bare skin touch hot surfaces. Keep combustible materials, such as furniture, pillows, bedding, papers, clothes, etc. and curtains atleast a feet (a m) from the front of the heater and keep them away from the sides and rear (side sand rear restrictions apply to location dedicated heaters only)

③ Extreme caution is necessary when the firebox is used by or near children and whenever the firebox is left operating and unattended.

④ Always turn off the fireplace when it is not in use.

⑤ Do not operate the fireplace with a damaged power cord or plug or after the fireplace malfunctions, has been dropped, or damaged in any manner.

⑥ Do not use this firebox outdoors.

⑦ This fireplace is not intended for use in bathrooms, laundry areas, or similar indoor locations. Never locate the fireplace where it may fall into a bathtub or water.

⑧ Do not run power cord under carpeting. Do not cover cord with throw rugs, runners, or similar coverings. Do not route cord under furniture or appliances. Arrange cord away from traffic area and where it will not be tripped over.

⑨ To disconnect the fireplace, turn the controls to OFF and remove the power cord plug from the outlet.

⑩ Connect the power cord to a properly grounded outlet only.

⑪ Do not insert or allow foreign objects to enter any ventilation or exhaust opening as this may cause an electric shock, fire, or damage the firebox. To prevent a possible fire, do not block air intakes or exhaust in any manner. Do not use the fireplace on soft surfaces, like a bed, where openings may become blocked.

⑫ All electrical heaters have hot and arcing or sparking parts inside. Do not use it in areas where gasoline, paint, or flammable liquids are used or stored.

⑬ Use this fireplace only as described in this manual. Any other use not recommended by the manufacturer may cause fire, electric shock, or injury to persons.

⑭ Always plug the fireplace directly into a wall outlet/receptacle. Never use the fireplace with an extension cord or relocatable power tap (outlet/power strip).

⑮ Do not burn wood or other materials in this fireplace.

⑯ When transporting or storing the fireplace, keep it in a dry place, free from excessive vibration, and store to avoid damage.

NOTE: Changes or modifications not expressly approved by the party responsible for compliance could void user's authority to operate the equipment.

Special Precautions

CAUTION: Do not open the unit. There is a risk of electric shock. There are no user-serviceable parts inside.

CAUTION: Always use a qualified electrician to repair the fireplace

WARNING: Remote control contains a small battery. Keep away from children. If swallowed, seek medical attention immediately.

WARNING: Do not install battery backwards, charge, put in fire or mix with used or other battery types as it may explode or leak causing injury.

DANGER: High temperatures may be generated under certain abnormal conditions. Do not partially or fully cover or obstruct the front of the fireplace.

SPECIFICATIONS:

The Electric Fireplace offers an alternative to a wood or gas fireplace. It can give your existing fireplace new life or transform a cabinet or media center of your own into a stunning focal point.

Specifications

Electrical:

Volts: 120 V, 60 Hz
Amps: 12.5A
Watts: 1500 W
Wiring: Plug-In
Bulb Type: LED

Approvals certified to meet UL Standards

NOTE: A
15 Amp, 120 Volt circuit is required. A dedicated circuit is preferred, but not essential in all cases. A dedicated circuit will be required if, after installation, the circuit breaker trips or the fuse blows on a regular basis when the heater is operating. Additional appliances on the same circuit may exceed the current rating of the circuit breaker.

WARNING: Electrical outlet wiring must comply with local building codes and other applicable regulations to reduce the risk of fire, electric shock, or injury to persons.

Dimensions:

Model IFL-2624-LG

Width: 8.2" (209.4mm)

Height: 17.7" (450.5mm)

Depth: 27.2" (691.6mm)

Model IFL-2624-CR

Width: 8.2" (209.4mm)

Height: 17.7" (450.5mm)

Depth: 27.2" (691.6mm)

Model IFL-4224-LG/CR:

Width: 8.2" (209.4mm)

Height: 17.7" (450.5mm)

Depth: 43.2" (1097.8mm)

Net Weight:

Model IFL-2624-LG: 26.9lb (12.2Kg)

Model IFL-2624-CR: 27.6lb (12.5Kg)

Model IFL-4224-LG/CR: 45.2lb (20.5Kg)

Operating Temperature Range:

-4° to 104° F (-20° to 40° C)

Consignes importantes

Précautions de base

Lors de l'utilisation d'un appareil électrique, des précautions de base doivent toujours être respectées pour réduire les risques d'incendie, de décharge électrique et de blessures corporelles. Ces précautions comprennent :

① Lisez toutes les instructions avant d'utiliser le foyer électrique.

② Ce radiateur devient chaud lorsqu'il est en fonctionnement. Pour éviter les brûlures, évitez tout contact direct entre la peau nue et les surfaces chaudes. Maintenez une distance de sécurité d'au moins ª pieds (ª m) entre le radiateur et tout matériau combustible, tels que les meubles, oreillers, literie, papiers, vêtements, rideaux, etc. Assurez également que les côtés et l'arrière du radiateur restent dégagés (ces restrictions s'appliquent uniquement aux radiateurs destinés à une installation fixe).

③ Une extrême prudence est nécessaire lorsque le foyer est utilisé par ou à proximité d'enfants et chaque fois que le foyer est laissé en fonctionnement et sans surveillance.

④ Éteignez toujours le foyer lorsqu'il n'est pas utilisé.

⑤ N'utilisez pas le foyer si le cordon d'alimentation ou la fiche sont endommagés ou si le foyer fonctionne mal, s'il est tombé ou s'il a été endommagé de quelque manière que ce soit.

⑥ N'utilisez pas ce foyer à l'extérieur.

⑦ Ce foyer n'est pas destiné à être utilisé dans une salle de bain, une buanderie ou un endroit intérieur similaire. Ne placez jamais le foyer à un endroit où il pourrait tomber dans une baignoire ou de l'eau.

⑧ Ne faites pas passer le cordon d'alimentation sous de la moquette. Ne couvrez pas le cordon avec des tapis ou des revêtements similaires. Ne faites pas passer le cordon sous des meubles ou des appareils électroménagers. Disposez le cordon loin des zones de circulation et à un endroit où il ne risque pas de faire trébucher quelqu’un.

⑨ Pour débrancher le foyer, mettez les commandes sur OFF et retirez le cordon d'alimentation de la prise.

⑩ Branchez le cordon d'alimentation uniquement sur une prise correctement mise à la terre.

⑪ N'insérez pas et ne laissez pas d'objets étrangers pénétrer dans les ouvertures de ventilation ou d'évacuation, car cela pourrait provoquer un choc électrique, un incendie ou endommager le foyer. Pour éviter un éventuel incendie, ne bloquez pas les entrées d'air ou l'évacuation d'air de quelque manière que ce soit. N'utilisez pas le foyer sur des surfaces molles, comme un lit, où les ouvertures pourraient être obstruées.

⑫ Tous les radiateurs électriques contiennent des pièces chaudes et produisant des arcs électriques ou des étincelles. Ne l'utilisez pas dans des zones où de l'essence, de la peinture ou des liquides inflammables sont utilisés ou stockés.

⑬ Utilisez ce foyer uniquement comme décrit dans ce manuel. Toute autre utilisation non recommandée par le fabricant peut provoquer un incendie, un choc électrique ou des blessures corporelles.

⑭ Branchez toujours le foyer directement sur une prise murale. N'utilisez jamais le foyer avec une rallonge ou une prise de courant amovible (prise/multiprise).

⑮ Ne brûlez pas de bois ou d'autres matériaux dans ce foyer.

⑯ Lors du transport ou du stockage du foyer, conservez-le dans un endroit sec, à l'abri des vibrations excessives, et rangez-le de manière à éviter tout dommage.

Remarque : Les changements ou modifications non expressément approuvés par la partie responsable de la conformité peuvent annuler le droit de l'utilisateur à utiliser l'équipement.

Précautions particulières

Attention : Ne pas ouvrir l'appareil. Il existe un risque de décharge électrique. Il ne contient aucune pièce réparable par l'utilisateur.

Attention : Toujours faire appel à un électricien qualifié pour réparer le foyer.

Avertissement : La télécommande contient une petite pile. Tenir hors de portée des enfants. En cas d'ingestion, consulter immédiatement un médecin.

Avertissement : Ne pas installer la pile à l'envers, la charger, la mettre au feu ou la mélanger avec des piles usagées ou d'autres types de piles, car elles pourraient exploser ou fuir et causer des blessures.

Danger : Une température élevée peut être générée dans certaines conditions anormales. Ne pas couvrir ou obstruer partiellement ou totalement la façade du foyer.

Spécifications :

Le foyer électrique offre une alternative au foyer à bois ou au gaz. Il peut donner une nouvelle vie à votre cheminée existante ou transformer une armoire ou un centre multimédia en un point d’intérêt impressionnant.

Spécifications

Électrique :

Volts : 120 V, 60 Hz

Ampères : 12,5 A

Watts : 1500 W

Câblage : enfichable

Type d'ampoule : LED

Approbations certifiées conformes aux normes UL

Remarque : A

Un circuit de 15 A et 120 V est requis. Un circuit dédié est préférable, mais pas indispensable dans tous les cas. Un circuit dédié sera nécessaire si, après l'installation, le disjoncteur se déclenche ou si le fusible saute régulièrement lorsque le radiateur fonctionne. Un appareil supplémentaire sur le même circuit peut dépasser le courant nominal du disjoncteur.

Avertissement : Le câblage des prises électriques doit être conforme aux codes de construction locaux et aux autres réglementations applicables afin de réduire le risque d'incendie, de décharge électrique ou de blessures corporelles.

Dimensions :

Modèle IFL-2624-LG

Largeur : 8,2" (209,4 mm)

Hauteur : 17,7" (450,5 mm)

Profondeur : 27,2" (691,6 mm)

Modèle IFL-2624-CR

Largeur : 8,2" (209,4 mm)

Hauteur : 17,7" (450,5 mm)

Profondeur : 27,2" (691,6 mm)

Modèle IFL-4224-LG/CR

Largeur : 8,2" (209,4 mm)

Hauteur : 17,7" (450,5 mm)

Profondeur : 43,2" (1097,8 mm)

Poids net :

Modèle IFL-2624-LG : 26,9 lb (12,2 kg)

Modèle IFL-2624-CR : 27,6 lb (12,5 kg)

Modèle IFL-4224-LG/CR : 45,2 lb (20,5 kg)

Plage de température de fonctionnement :

-4° à 104°F (-20° à 40°C)

INSTRUCCIONES IMPORTANTES

Precauciones básicas

Al utilizar cualquier aparato eléctrico, siempre se deben seguir precauciones básicas para reducir el riesgo de incendios, descargas eléctricas y lesiones personales. Estas precauciones incluyen:

①Leer todas las instrucciones antes de usar la chimenea eléctrica.

② Este calentador se calienta cuando está en uso. Para evitar quemaduras, no permita que la piel desnuda toque las superficies calientes. Mantenga los materiales inflamables, como muebles, almohadas, ropa de cama, papeles, ropa, etc., y las cortinas al menos ª pie (ª metro) del frente del calentador y manténgalos alejados de los lados y la parte trasera (las restricciones de los lados y la parte trasera aplican solo para calentadores ubicados en lugares designados).

③Se requiere extrema precaución cuando la caja de fuego es utilizada por o cerca de niños y siempre que la caja de fuego se deja en funcionamiento y sin supervisión.

④Siempre apague la chimenea cuando no se esté usando.

⑤No opere la chimenea con un cable de alimentación o enchufe dañados, ni después de que la chimenea se haya averiado, caído o dañado de alguna manera.

⑥No use esta caja de fuego al aire libre.

⑦Esta chimenea no está diseñada para su uso en baños, áreas de lavandería u otros lugares similares en interiores. Nunca coloque la chimenea donde pueda caer en una bañera o en el agua.

⑧ No coloque el cable de alimentación debajo de alfombras. No cubra el cable con tapetes, alfombras o cubiertas similares. No coloque el cable debajo de muebles o electrodomésticos. Coloque el cable lejos del área de tráfico y donde no se tropezará sobre él.

⑨Para desconectar la chimenea, apague el interruptor de control y desconecte el cable de alimentación del enchufe.

⑩ Conecte el cable de alimentación solo a un tomacorriente debidamente puesto a tierra.

⑪ No inserte ni permita que objetos extraños entren en ninguna abertura de ventilación o escape, ya que esto puede causar una descarga eléctrica, incendio o dañar la caja de fuego. Para evitar un posible incendio, no bloquee de ninguna manera las entradas o salidas de aire. No use la chimenea en superficies suaves, como una cama, donde las aberturas puedan quedar bloqueadas.

⑫ Todos los calentadores eléctricos tienen partes de calefacción y piezas que arquean o hacen chispas en su interior. No lo use en áreas donde se usen o almacenen gasolina, pintura u otros líquidos inflamables.

⑬ Use esta chimenea solo como se describe en este manual. Cualquier otro uso no recomendado por el fabricante puede causar incendios, descargas eléctricas o lesiones a las personas.

⑭ Siempre enchufe la chimenea directamente en un tomacorriente de pared/receptáculo. Nunca use la chimenea con un cable de extensión o una toma de corriente móvil (enchufe / placa de alimentación).

⑮ No queme madera u otros materiales en esta chimenea.

⑯ Al transportar o almacenar la chimenea, manténgala en un lugar seco, libre de vibraciones excesivas y almacénela para evitar daños.

NOTA: Los cambios o modificaciones no aprobados expresamente por la parte responsable del cumplimiento podrían anular la autoridad del usuario para operar el equipo.

Precauciones especiales

PRECAUCIÓN: No abra la unidad. Existe riesgo de descarga eléctrica. No hay partes reparables por el usuario en su interior.

PRECAUCIÓN: Siempre use un electricista calificado para reparar la chimenea.

ADVERTENCIA: El control remoto contiene una batería pequeña. Manténgalo fuera del alcance de los niños. Si se traga, busque atención médica inmediatamente.

ADVERTENCIA: No instale la batería al revés, no la cargue, no la coloque en el fuego ni la mezcle con baterías usadas u otros tipos de baterías, ya que puede explotar o gotear causando lesiones.

PELIGRO: Pueden generarse altas temperaturas en ciertas condiciones anormales. No cubra parcial o completamente ni obstruya la parte delantera de la chimenea.

ESPECIFICACIONES:

La chimenea eléctrica ofrece una alternativa a las chimeneas de leña o gas. Puede darle nueva vida a su chimenea existente o transformar un gabinete o centro de medios en un impresionante punto focal.

Especificaciones

Eléctricas:

Voltios: 120 V, 60 Hz

Amperios: 12.5 A

Vatios: 1500 W

Cableado: Enchufe
Tipo de bombilla: LED

Aprobaciones certificadas para cumplir con los estándares UL.

NOTA: A
Se requiere un circuito de 15 amperes y 120 voltios. Los circuitos dedicados son preferidos, pero no son necesarios en todos los casos. Se requerirá un circuito dedicado si, después de la instalación, el interruptor de circuito se activa o el fusible se quema regularmente cuando el calentador está en funcionamiento. Los electrodomésticos adicionales en el mismo circuito pueden exceder la capacidad de corriente del interruptor de circuito.

ADVERTENCIA: El cableado del tomacorriente eléctrico debe cumplir con los códigos de construcción locales y otras regulaciones aplicables para reducir el riesgo de incendio, descarga eléctrica o lesiones a las personas.

Dimensions:
Modelo IFL-2624-LG
Ancho: 8.2" (209.4mm)
Altura: 17.7" (450.5mm)
Profundidad: 27.2"(691.6mm)

Modelo IFL-2624-CR
Ancho: 8.2" (209.4mm)
Altura: 17.7" (450.5mm)
Profundidad: 27.2" (691.6mm)
Modelo IFL-4224LG/CR:
Ancho: 8.2" (209.4mm)
Altura: 17.7" (450.5mm)
Profundidad: 43.2" (1097.8mm)

Peso neto:
Modelo IFL-2624-LG: 26.91b (12.2Kg)
Modelo IFL-2624-CR: 27.61b (12.5Kg)
Modelo IFL-4224-LG/CR: 45.21b (20.5Kg)

Rango de temperatura de funcionamiento:
-4° a 104° F (-20° a 40° C)

Contents
Before getting started, ensure the package contains the following components:

Contenido
Antes de comenzar, asegúrese de que el paquete contenga los siguientes componentes:

Contenu
Avant de commencer, assurez-vous que l'emballage contient les composants suivants :

A	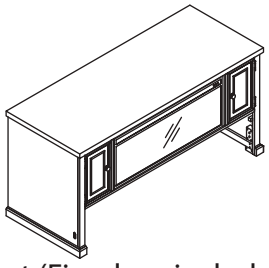 Cabinet (Fireplace included)	x1
B	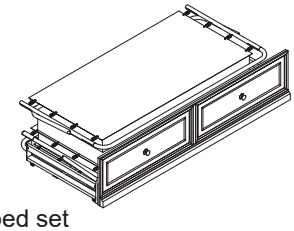 Folding bed set	x1
C	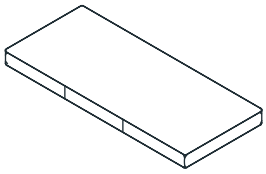 Mattress (pack with bed frame)	x1
D	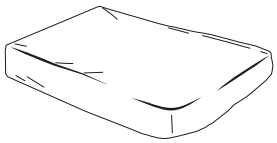 Mattress Cover	x1

1	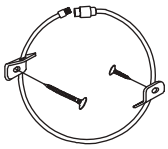 Tipping Restrain	1 set
2	Remote Control (Battery included)	x1
3	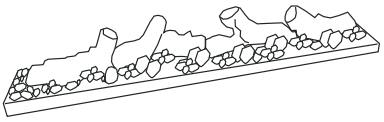 Firelog	x1
4	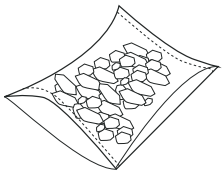 Crystal	1 bag

*Note: Component 3,4 and 5 are pack in box and place behind fireplace.

OPTIONAL TOOLS FOR ASSEMBLY (NOT INCLUDED)
HERRAMIENTAS OPCIONALES PARA EL MONTAJE (NO INCLUIDAS)
OUTILS OPTIONNELS POUR L'ASSEMBLAGE (NON INCLUS)

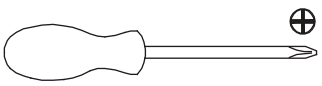
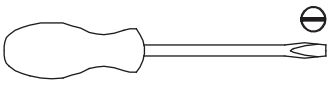
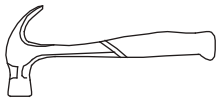

HARDWARE BOX ARE PACK INSIDE THE CONSOLE.

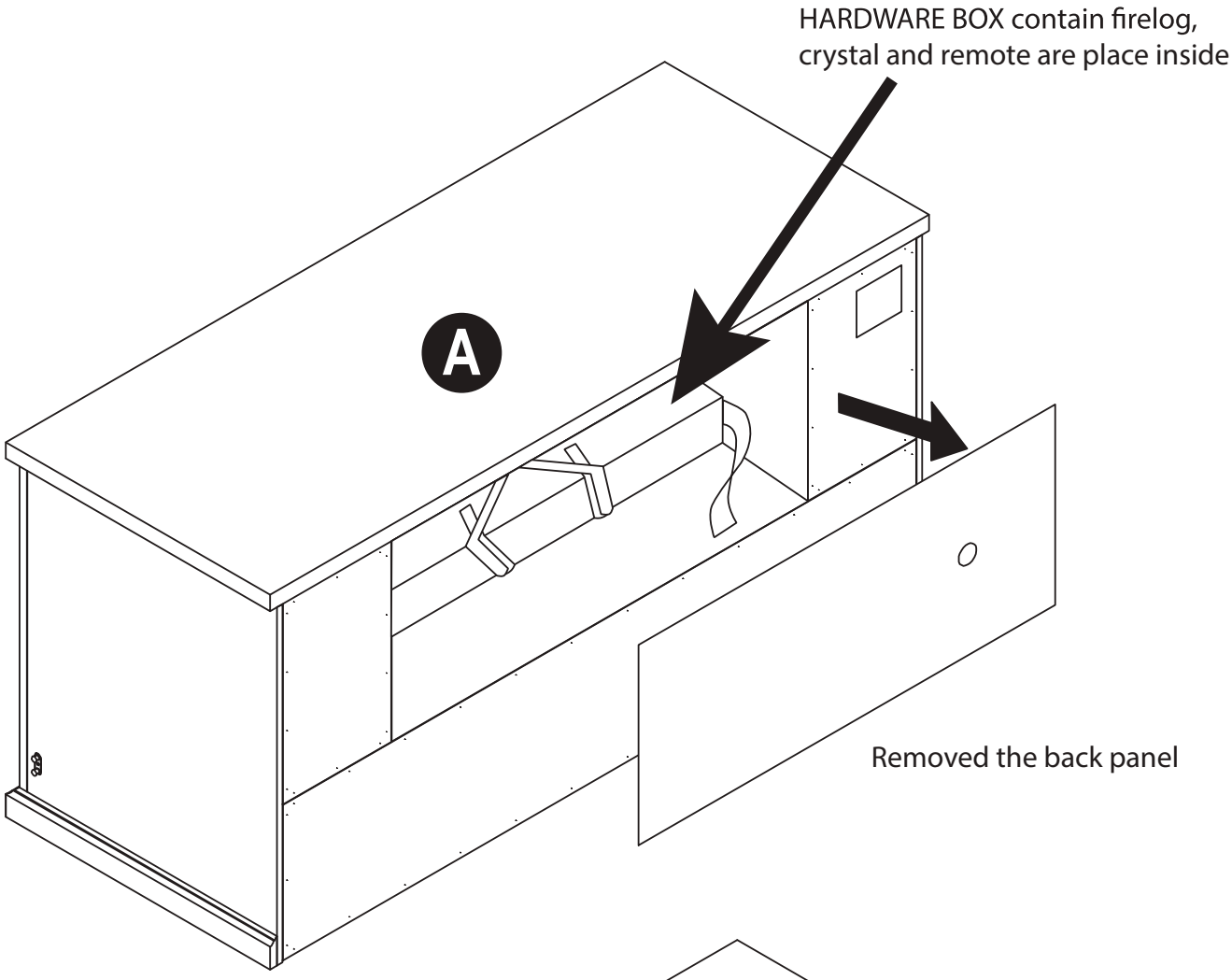

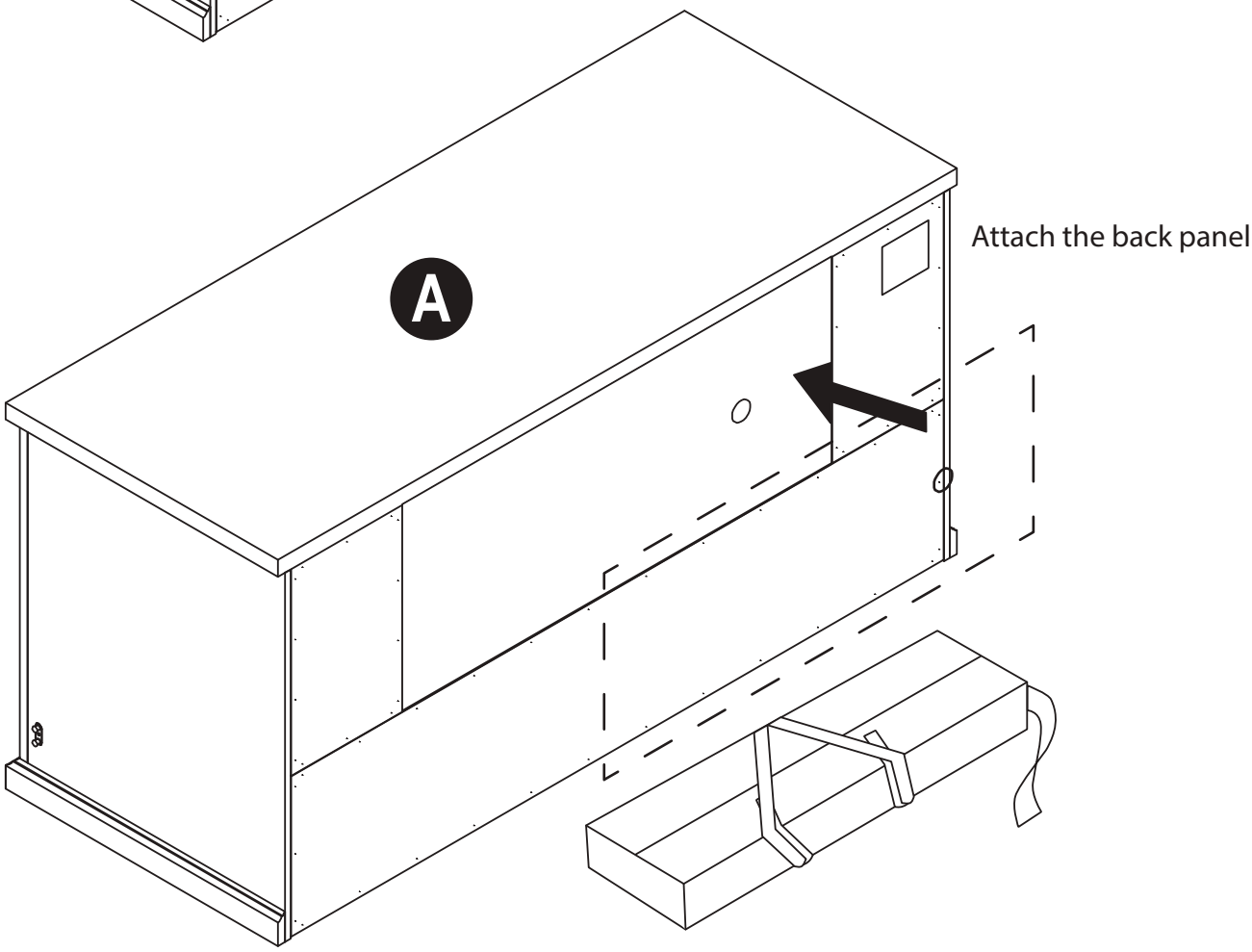

Assembly / Montaje / Assemblage

STEP 1 / ETAPA 1 / ÉTAPE 1

Remove the wooden lock from locking pins at both side panel.
Retire la cerradura de madera de los pasadores de bloqueo en ambos paneles laterales.
Retirez le verrou en bois des goupilles de verrouillage des deux panneaux latéraux.

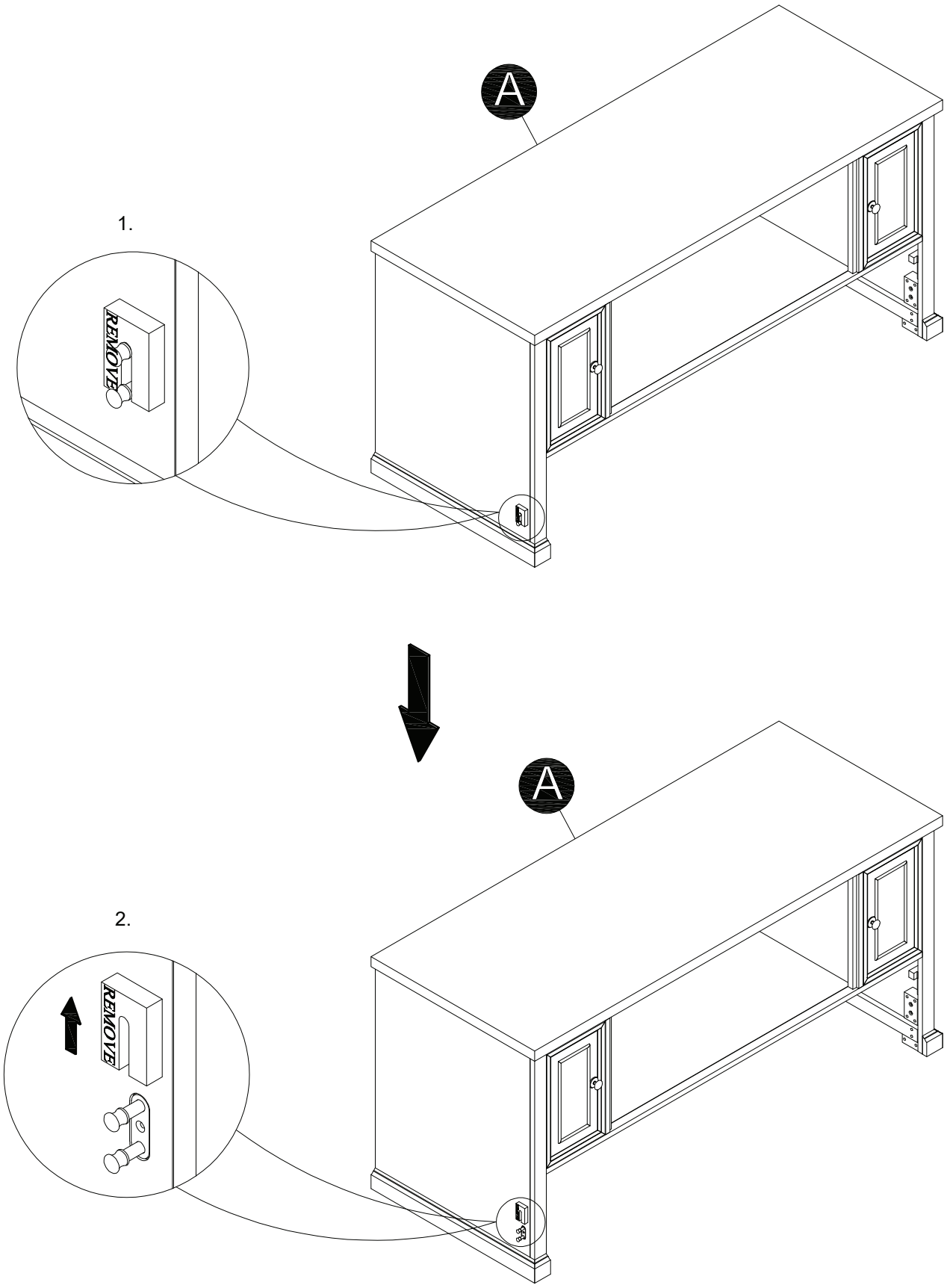

Assembly / Montaje / Assemblage

STEP 2 / ETAPA 2 / ÉTAPE 2

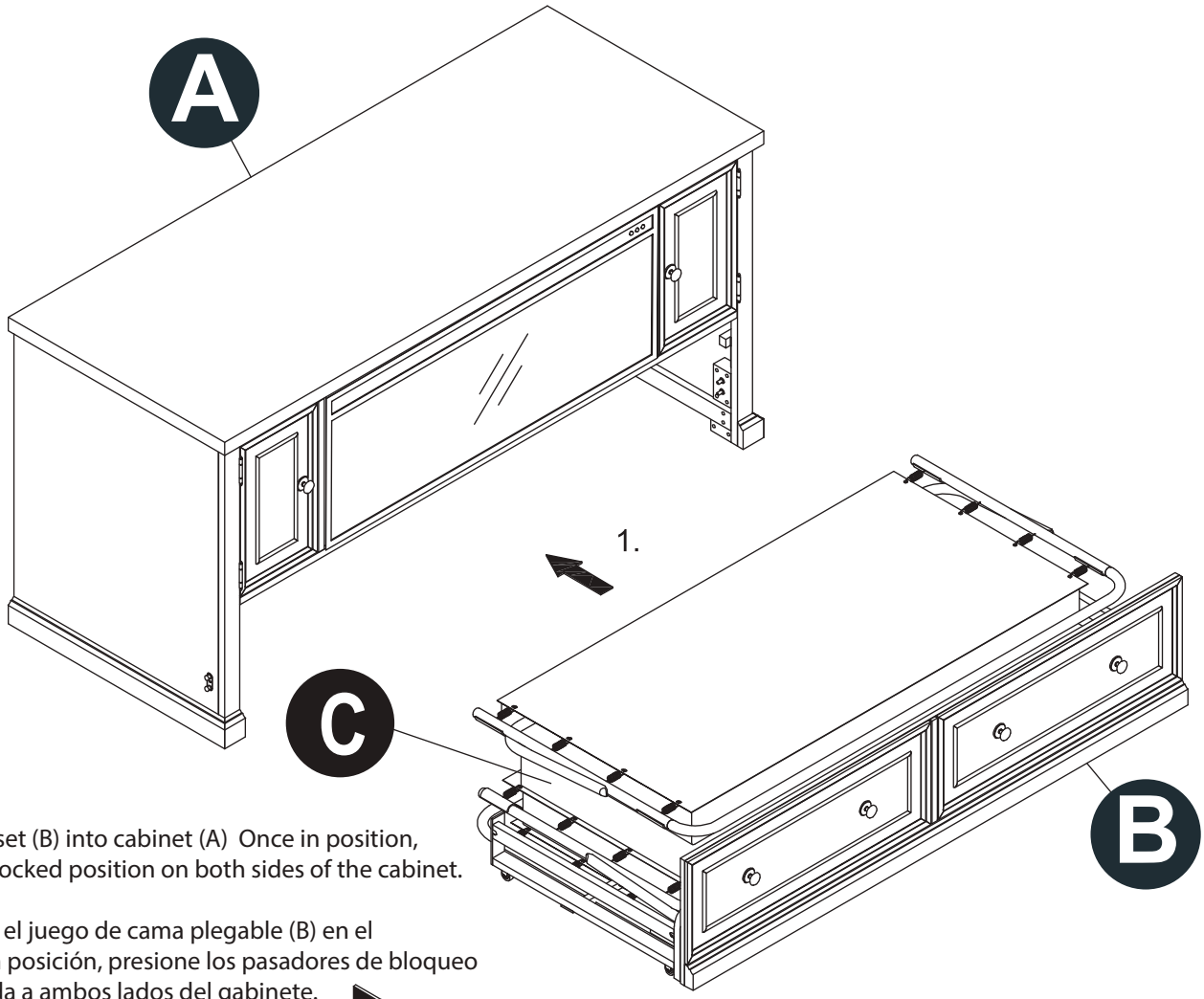

fully insert folding bed set (B) into cabinet (A) Once in position, press locking pins into locked position on both sides of the cabinet.

inserte completamente el juego de cama plegable (B) en el gabinete (A) Una vez en posición, presione los pasadores de bloqueo en la posición bloqueada a ambos lados del gabinete.

insérez complètement l'ensemble de lit pliant (B) dans l'armoire (A) Une fois en place, poussez les goupilles de verrouillage en position verrouillée des deux côtés de l'armoire.

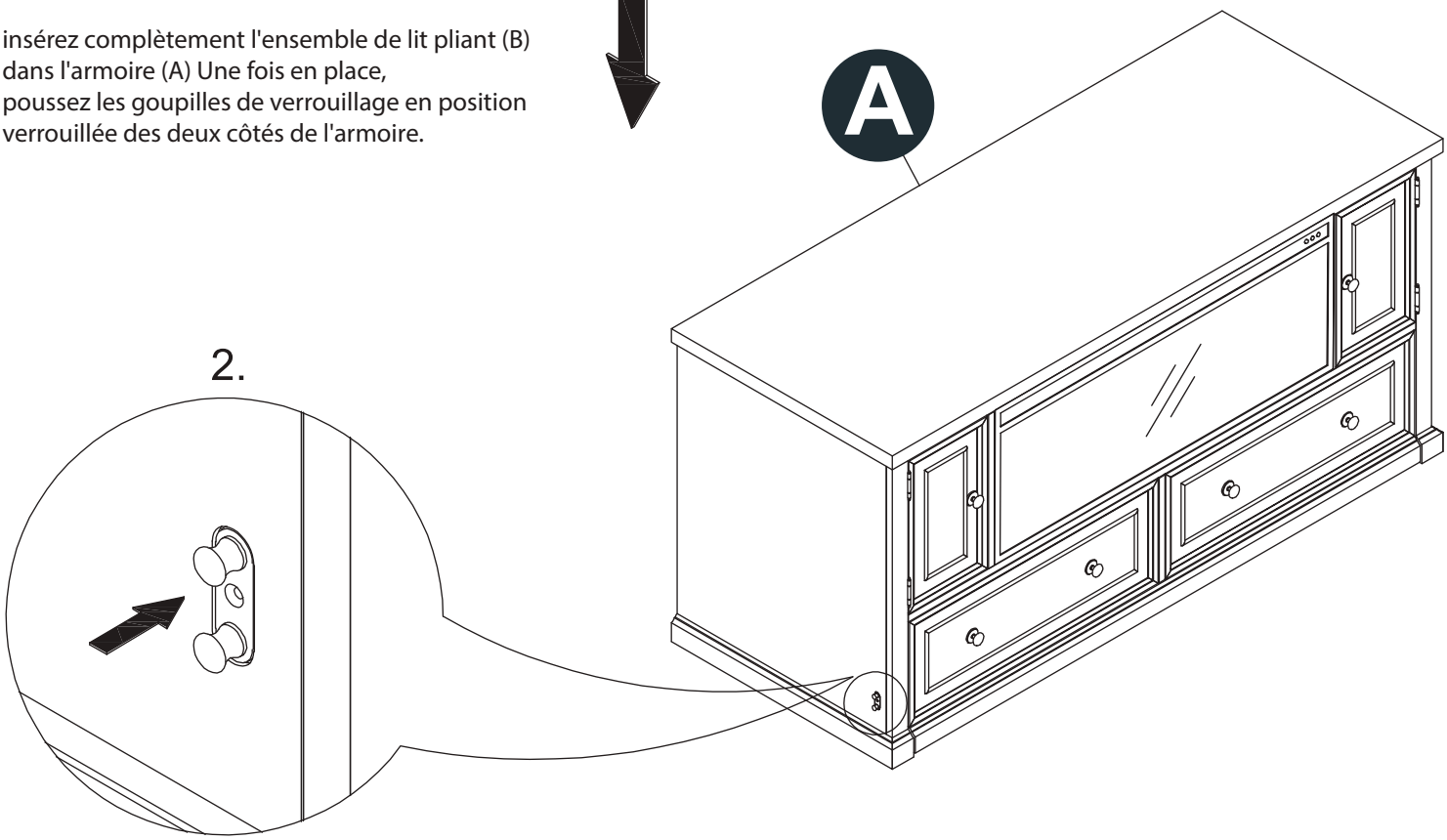

Assembly / Montaje / Assemblage

STEP 3 / ETAPA 3 / ÉTAPE 3

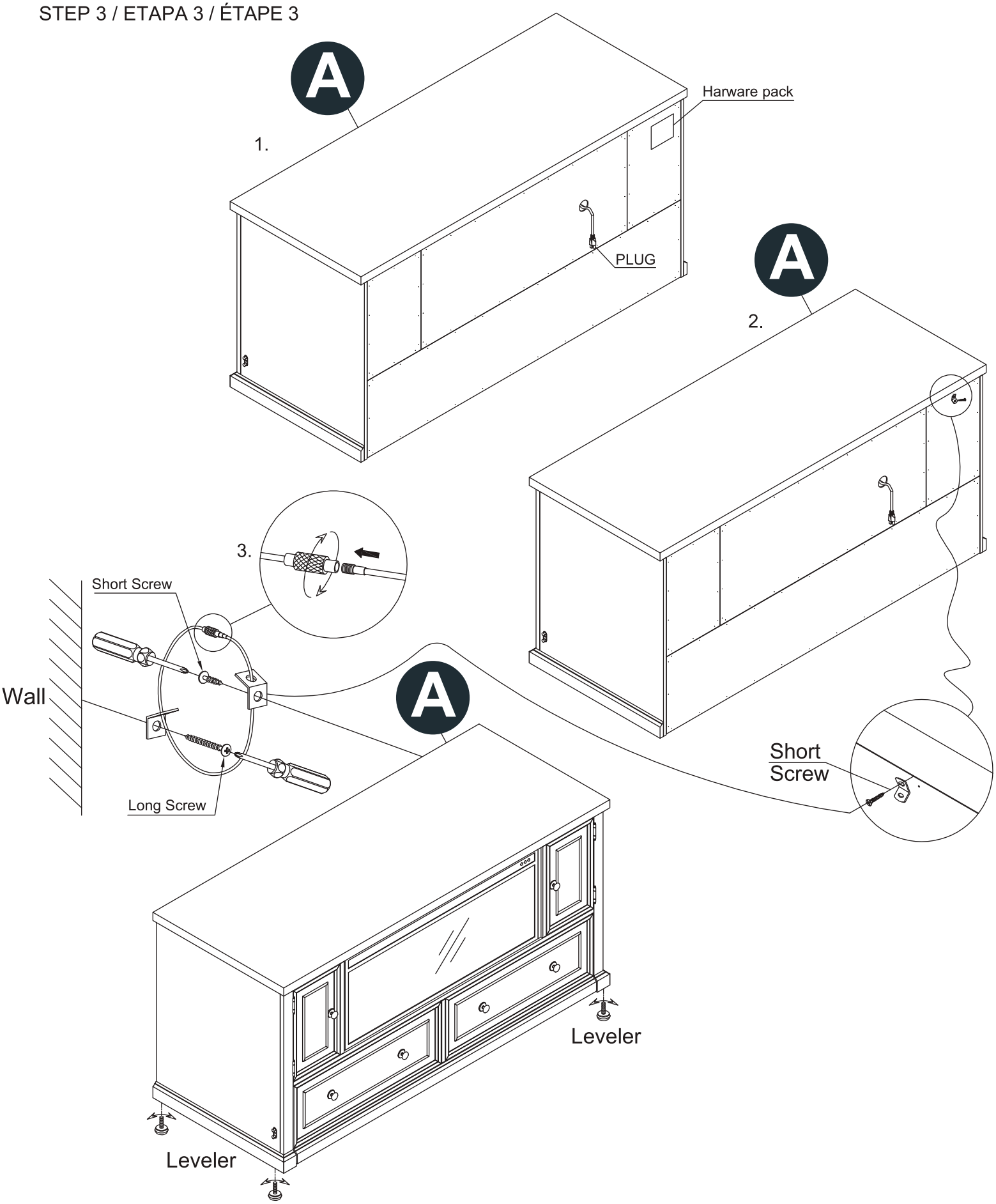

Assembly / Montaje / Assemblage

STEP 4 / ETAPA 4 / ÉTAPE 4

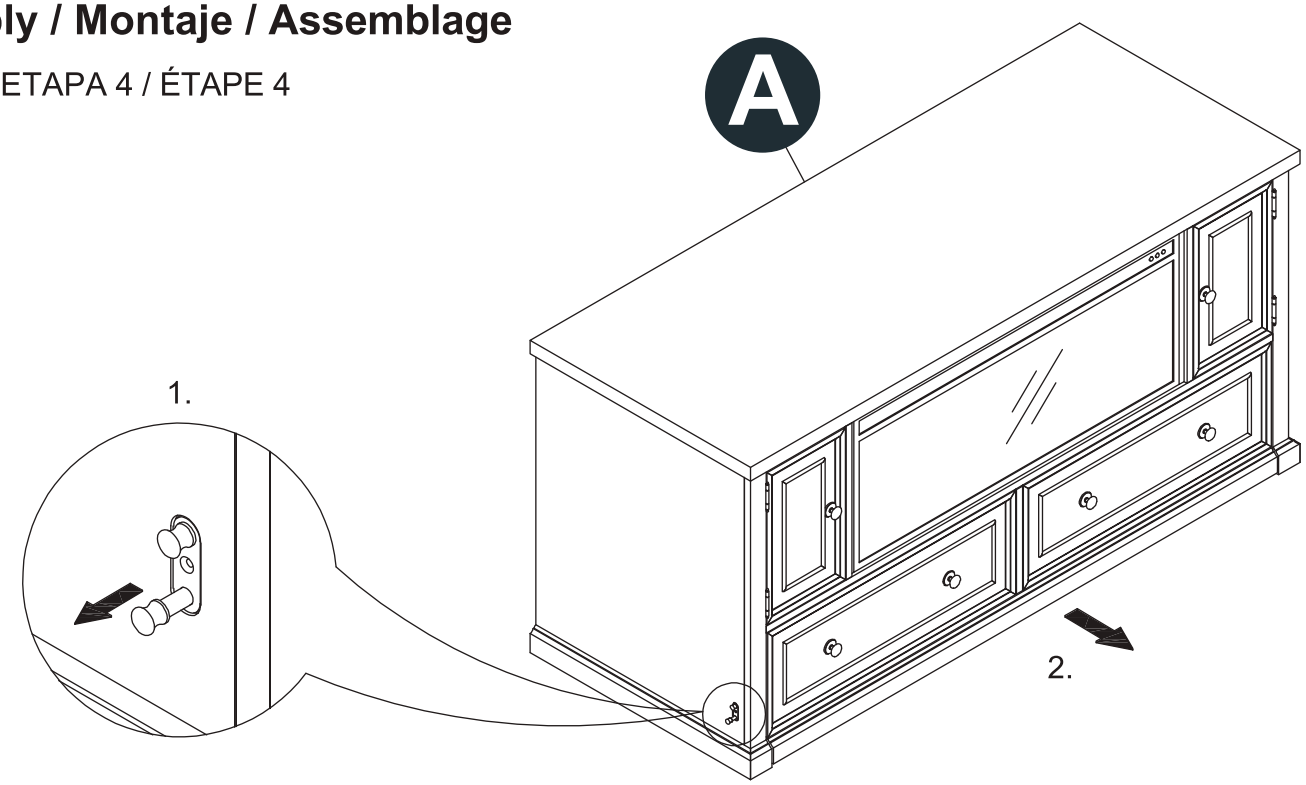

Locate the locking pins on the left and right sides of the cabinet.
Pull the lower pin out to release the bed unit. Gradually pull the bed drawer out from the cabinet until it is fully revealed and clear of the cabinet.
Push the lower pins on the sides of the cabinet back in to lock the bed unit.

Ubique los pasadores de bloqueo en los lados izquierdo y derecho del gabinete.
Tire del pasador inferior hacia afuera para liberar la unidad de cama. Tire gradualmente de la cama saque el cajón del gabinete hasta que esté completamente descubierto y despejado del gabinete.
Vuelva a empujar los pasadores inferiores a los lados del gabinete para bloquear la unidad de cama.

Repérez les goupilles de verrouillage sur les côtés gauche et droit de l'armoire.
Tirez la goupille inférieure pour libérer l'unité de lit. Tirez progressivement le lit sortez le tiroir de l'armoire jusqu'à ce qu'il soit complètement révélé et dégagé de l'armoire.
Repoussez les goupilles inférieures sur les côtés de l'armoire pour verrouiller l'unité de lit.

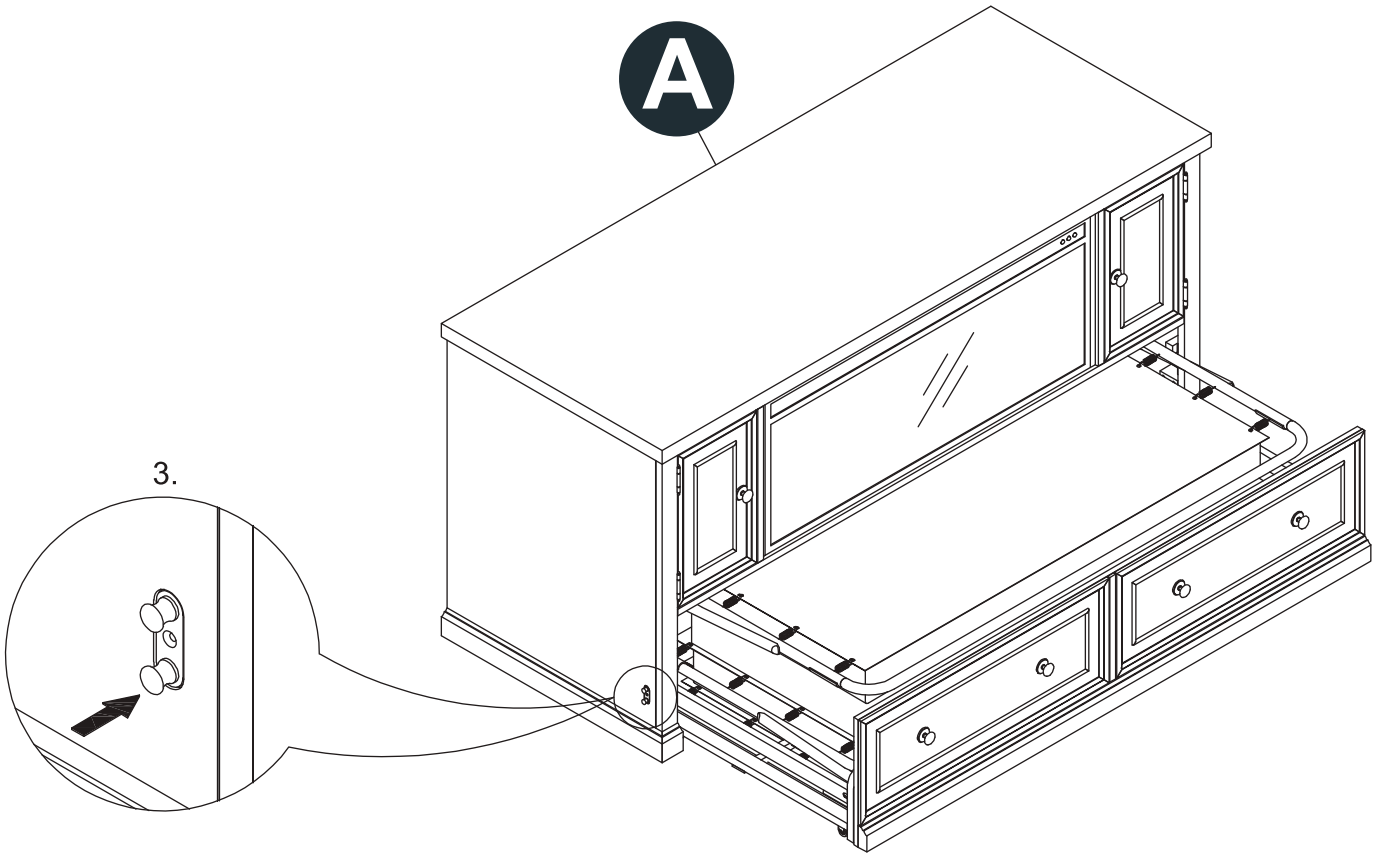

Assembly / Montaje / Assemblage

STEP 5 / ETAPA 5 / ÉTAPE 5

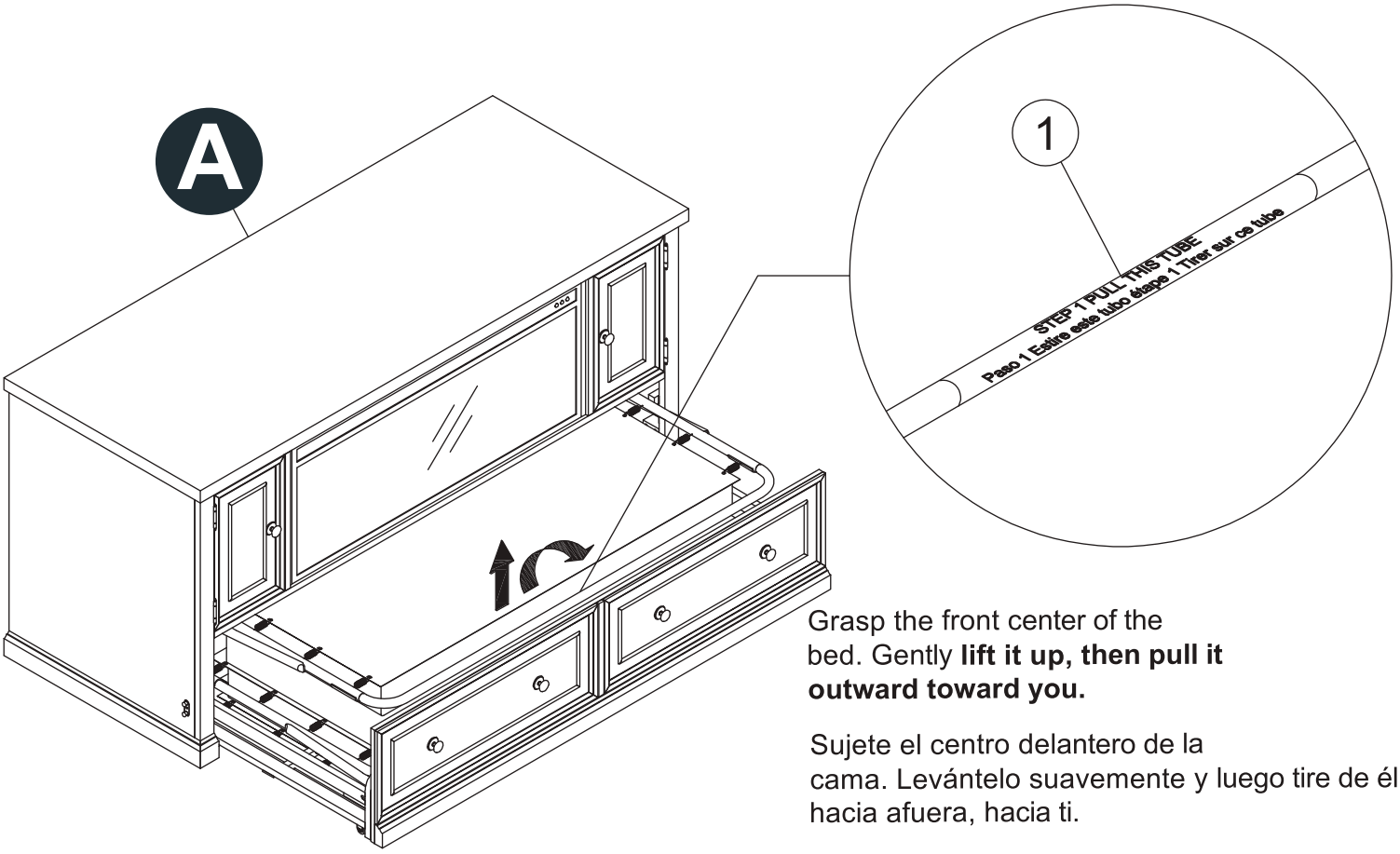

Grasp the front center of the bed. Gently **lift it up, then pull it outward toward you.**

Sujete el centro delantero de la cama. Levántelo suavemente y luego tire de él. hacia afuera, hacia ti.

Saisissez le centre avant du lit. Soulevez-le doucement, puis tirez-le vers l'extérieur vers toi.

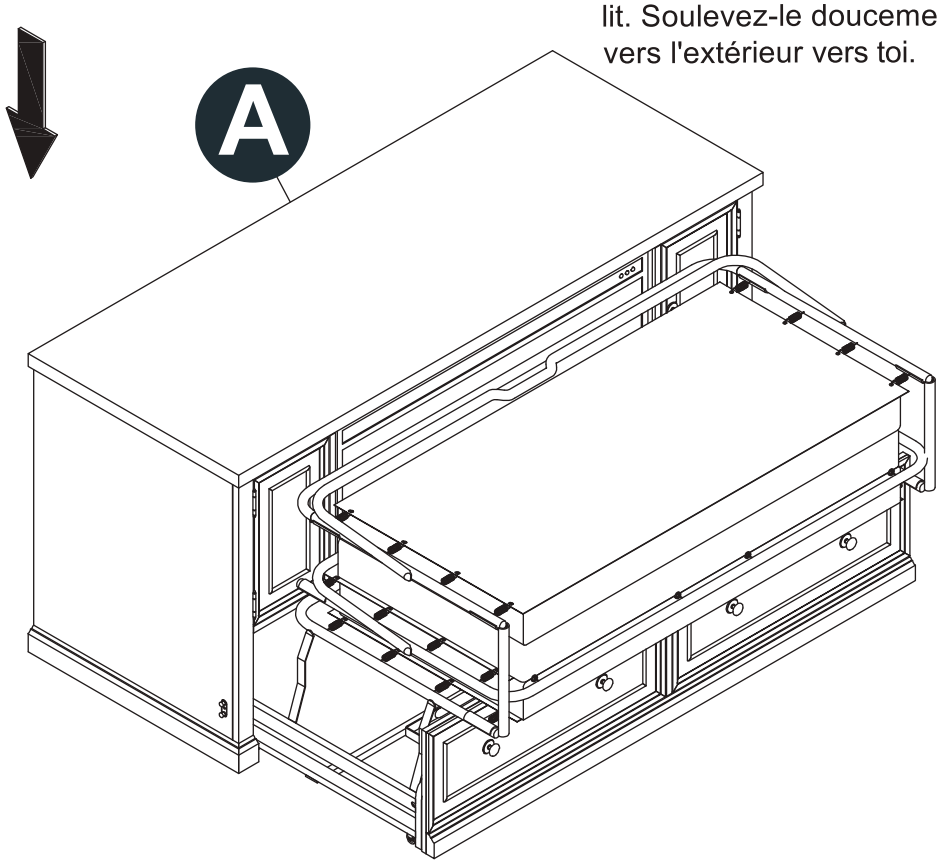

Assembly / Montaje / Assemblage

STEP 6 / ETAPA 6 / ÉTAPE 6

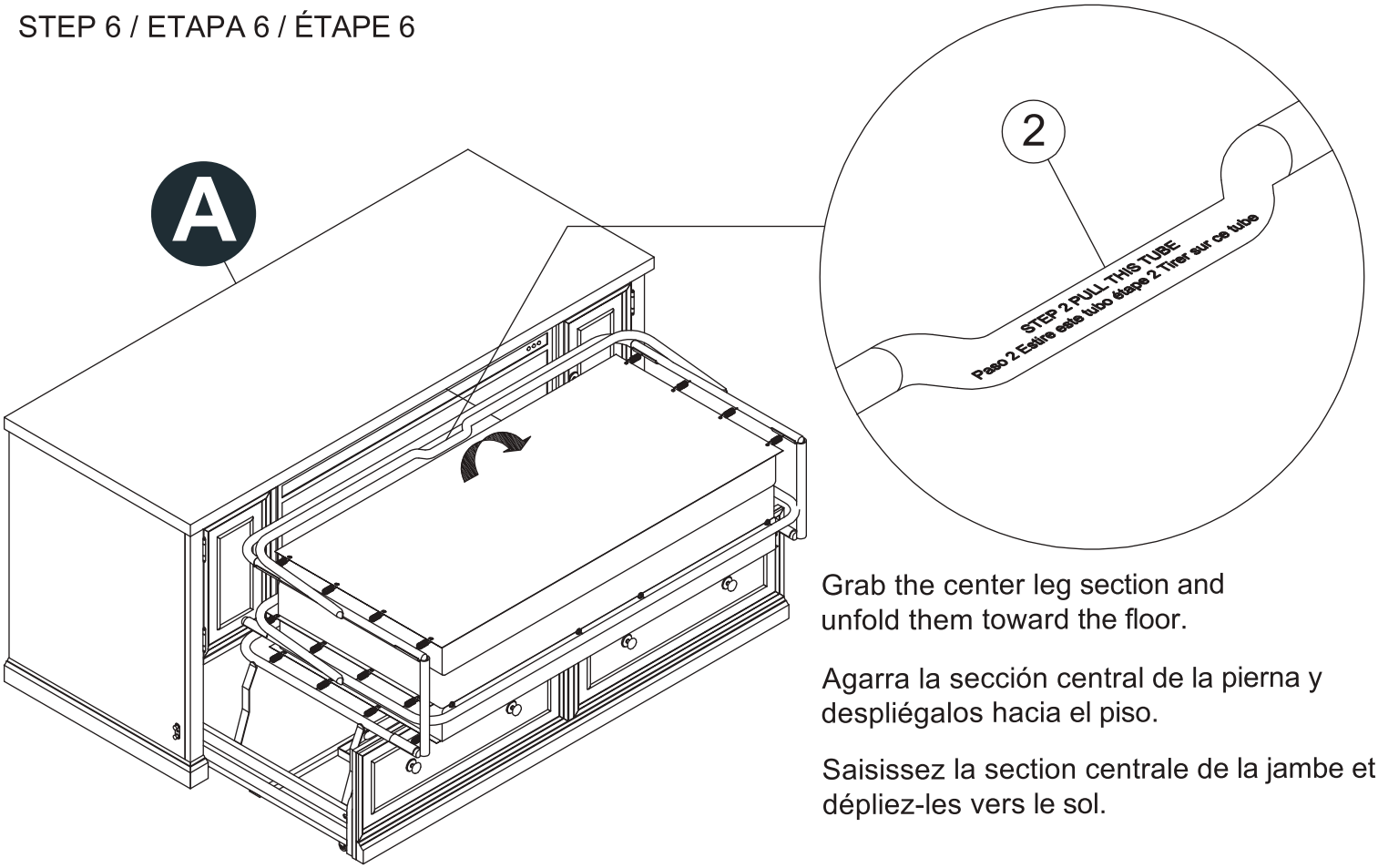

Grab the center leg section and unfold them toward the floor.

Agarra la sección central de la pierna y despliégalos hacia el piso.

Saisissez la section centrale de la jambe et dépliez-les vers le sol.

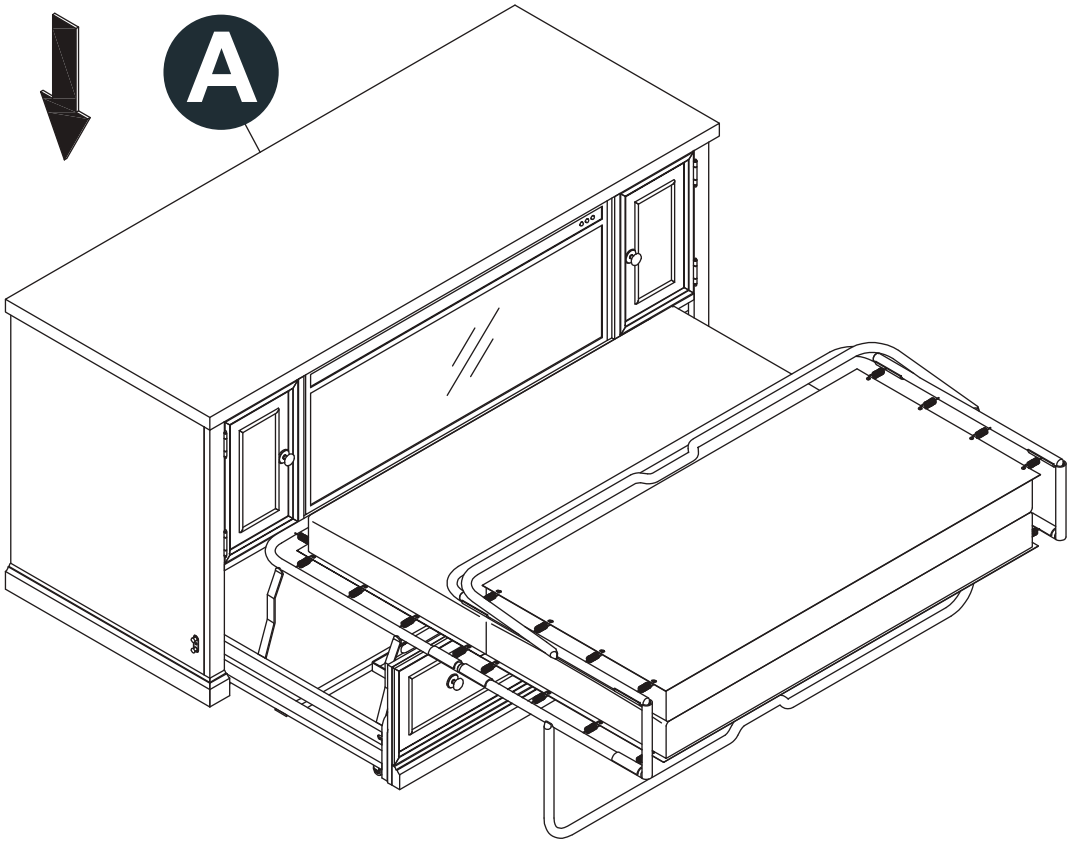

Assembly / Montaje / Assemblage

STEP 7 / ETAPA 7 / ÉTAPE 7

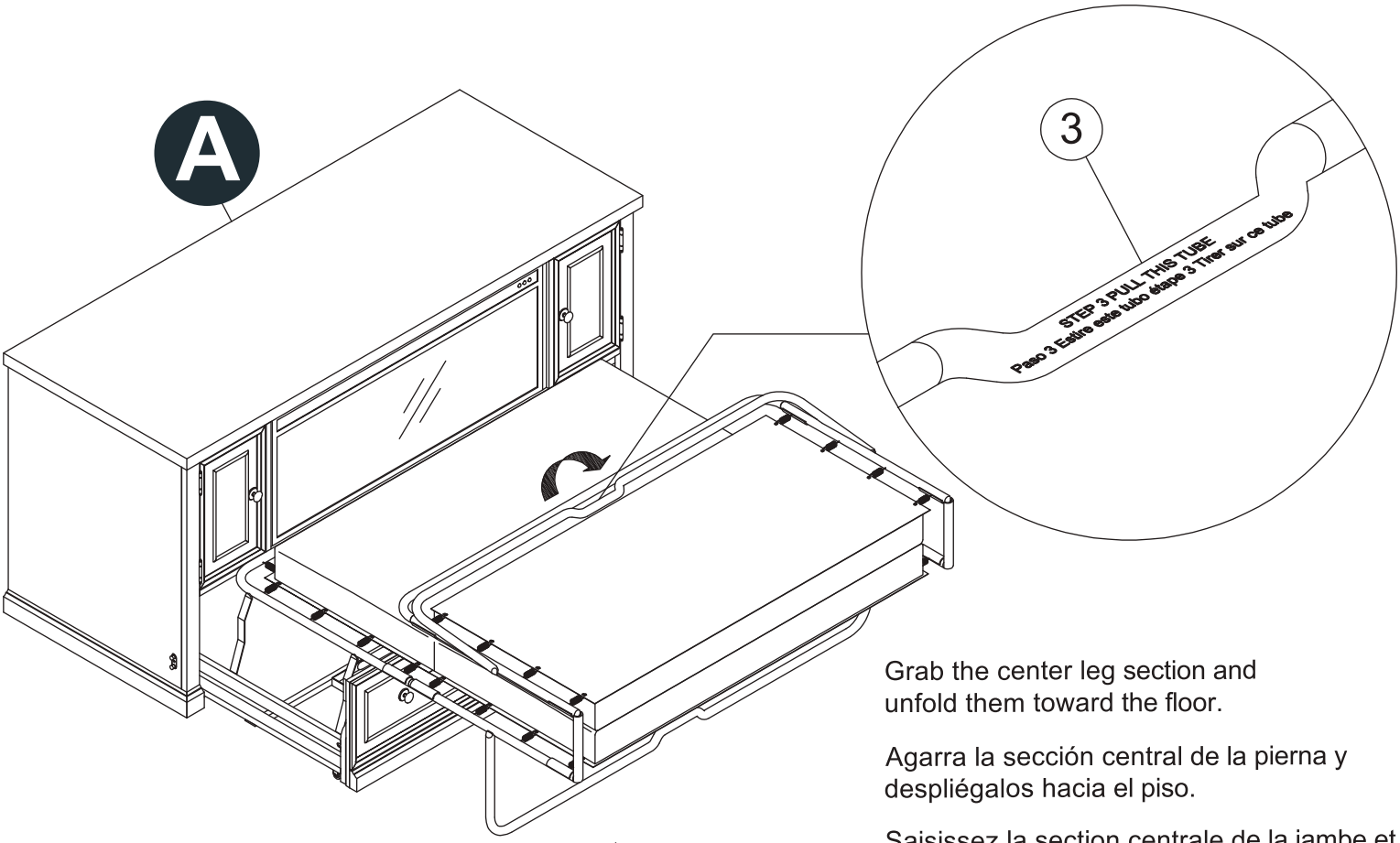

Grab the center leg section and unfold them toward the floor.

Agarra la sección central de la pierna y despliégalos hacia el piso.

Saisissez la section centrale de la jambe et dépliez-les vers le sol.

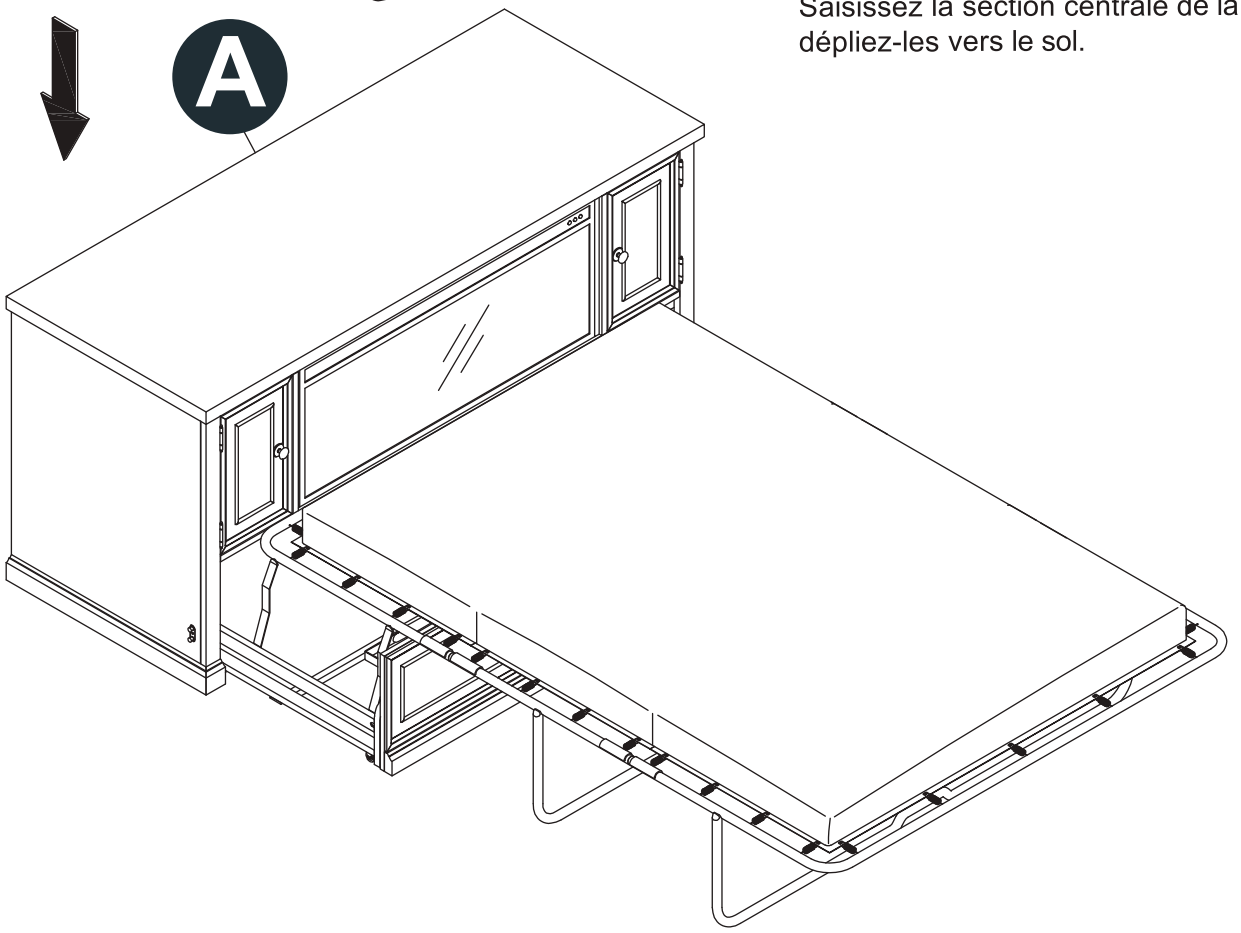

Assembly / Montaje / Assemblage

STEP 8 / ETAPA 8 / ÉTAPE 8

Sheathe the mattress cover on the mattress.
Cubra la funda del colchón sobre el colchón.
Recouvrez le couvre-matelas sur le matelas.

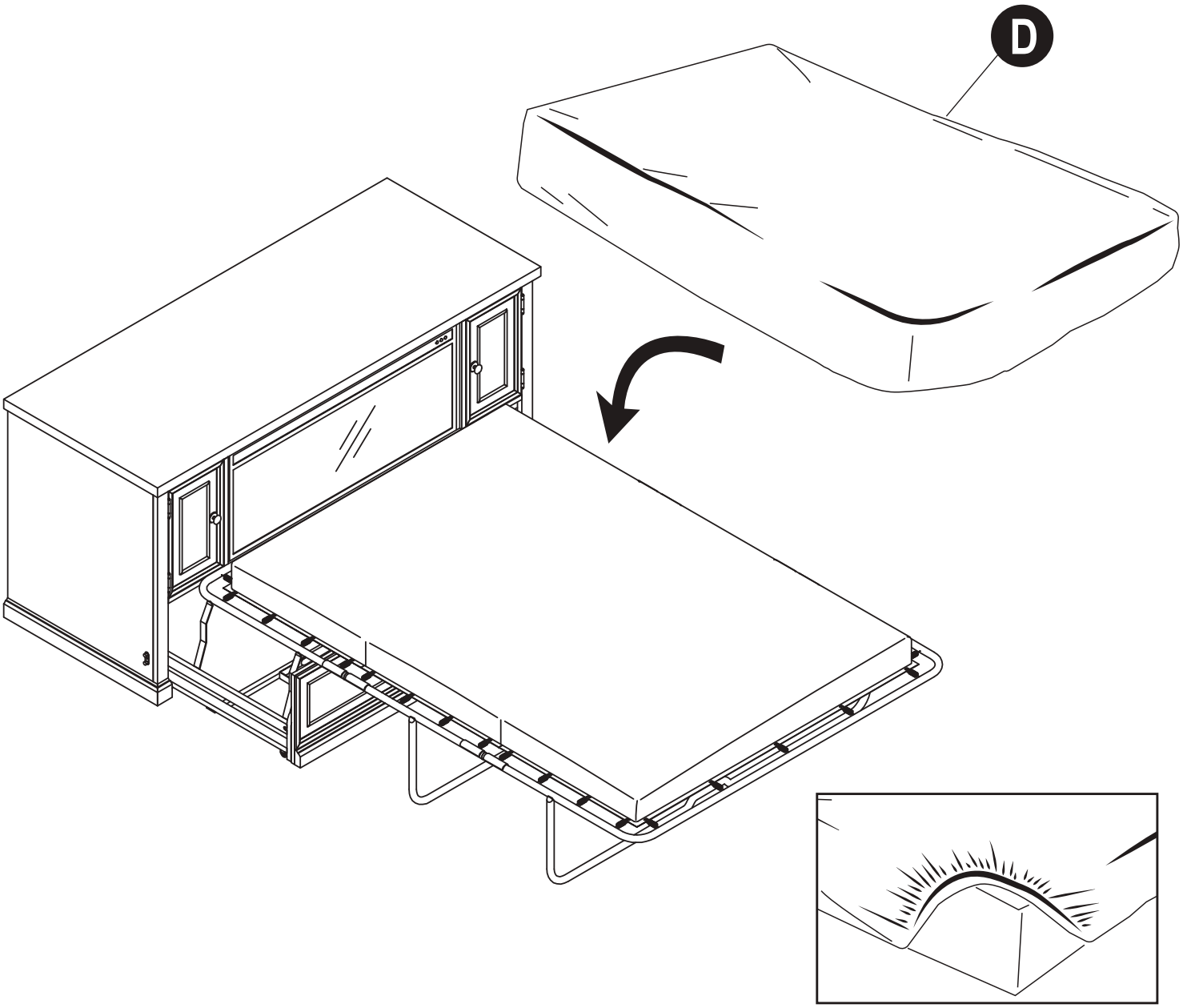

Assembly / Montaje / Assemblage

STEP 9 / ETAPA 9 / ÉTAPE 9

⚠ Weight Limit / Límite de Peso / Limite de Poids

⚠ WARNING: To avoid serious personal injury:

- Carefully and strictly follow assembly instructions. Improper assembly of furniture can result in structural failure, instability of the product, or tip-over.
- Monitor and carefully control the assembly components. These include small parts and hardware that may present a choking hazard to small children. Bob's furniture should be assembled only by responsible adults and children should not be involved in the assembly process.
- Where provided, wall mounting hardware should always be used as prescribed in these instructions to anchor furniture to walls. Proper use of the wall mounting hardware can significantly reduce the potential for furniture tip-over and crushing injuries.

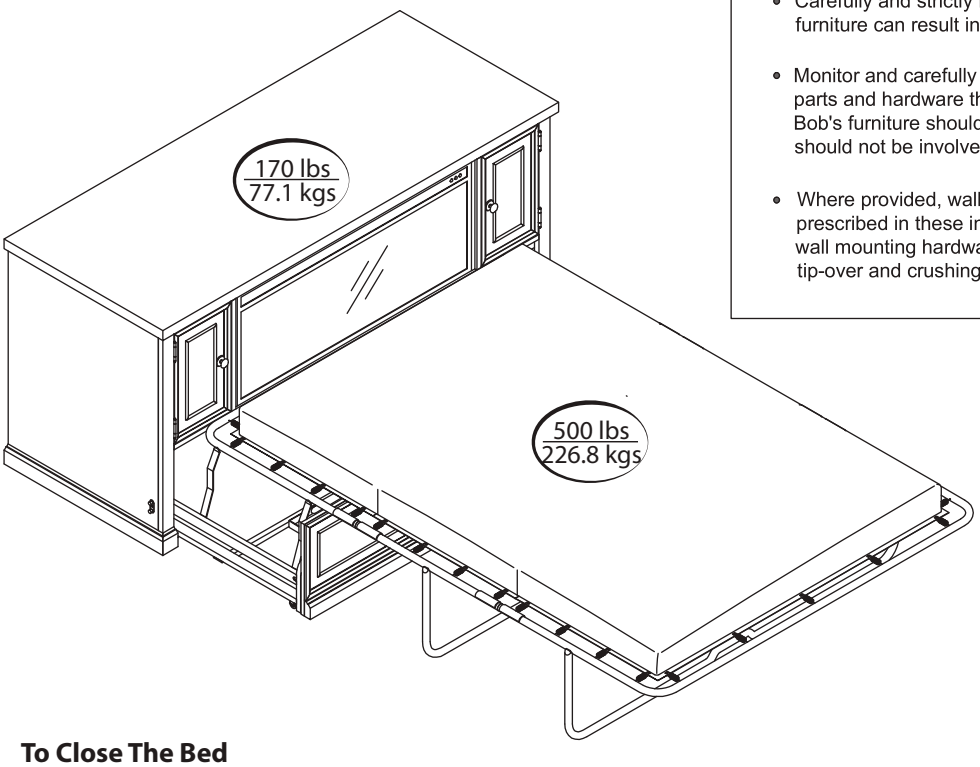

To Close The Bed
Reverse the above steps in order, making sure to push each leg down fully to compress the mattress before folding it away

Para Cerrar La Cama
Invierta los pasos anteriores en orden, asegurándose de empujar cada pierna hacia abajo por completo para comprimir el colchón antes de plegarlo

Pour Fermer Le Lit
Inversez les étapes ci-dessus dans l'ordre, en veillant à pousser chaque jambe complètement vers le bas pour compresser le matelas avant de le plier

⚠ WARNING

Do not close the bed with pillows or more than one blanket inside.
This may cause permanent damage to the mechanism or the furniture frame.
This bed is designed for occasional use only.
Do not sit on the bed when it is in the folded-out-position.
Avoid applying excessive weight to the front bar area-this may damage the mechanism.

⚠ ADVERTENCIA

No cierre la cama con almohadas o más de una manta adentro.
Esto puede causar daños permanentes al mecanismo o al marco del mueble.
Esta cama está diseñada solo para uso ocasional.
No se siente en la cama cuando esté doblada.
Evite aplicar un peso excesivo en el área de la barra delantera; esto puede dañar el mecanismo.

⚠ AVERTISSEMENT

Ne fermez pas le lit avec des oreillers ou plus d'une couverture à l'intérieur.
Cela peut causer des dommages permanents au mécanisme ou au cadre du meuble.
Ce lit est conçu pour une utilisation occasionnelle seulement.
Ne vous asseyez pas sur le lit lorsqu'il est en position dépliée.
Évitez d'appliquer un poids excessif sur la zone de la barre avant-cela pourrait endommager le mécanisme.

Assembly / Montaje / Assemblage

STEP 10 / ETAPA 10 / ÉTAPE 10

This firebox can be assembled as either a crystal display option OR a log display option. Removed the FRONT glass by loosening black knobs on both sides of the firebox. Carefully disperse the supplied chunk glass in the media tray of the firebox for the Crystal option OR for the Log option place the logset provided on the media tray. Finally put the glass front back on the fire box and secure by tightening the black knobs.

Esta cámara de combustión se puede ensamblar como una opción de visualización de cristal O una opción de visualización de registro. Se quitó el vidrio FRONTAL aflojando el negro perillas a ambos lados de la cámara de combustión. Esparza cuidadosamente el trozo de vidrio suministrado en la bandeja de medios de la cámara de combustión para la opción de cristal O para la opción de registro, coloque el conjunto de registros proporcionado en la bandeja de medios. Finalmente coloque el frente de vidrio nuevamente en la caja de fuego y asegúrelo apretando las perillas negras.

Cette chambre de combustion peut être assemblée en option d'affichage à cristaux OU en option d'affichage des journaux. Enlevé la vitre AVANT en desserrant le noir boutons des deux côtés de la chambre de combustion. Dispersez soigneusement le morceau de verre fourni dans le bac à média de la chambre de combustion pour l'option Cristal OU pour l'option de journal, placez le jeu de journaux fourni sur le plateau multimédia. Enfin, remettez la façade en verre sur la boîte à feu et fixez-la en serrant les boutons noirs.

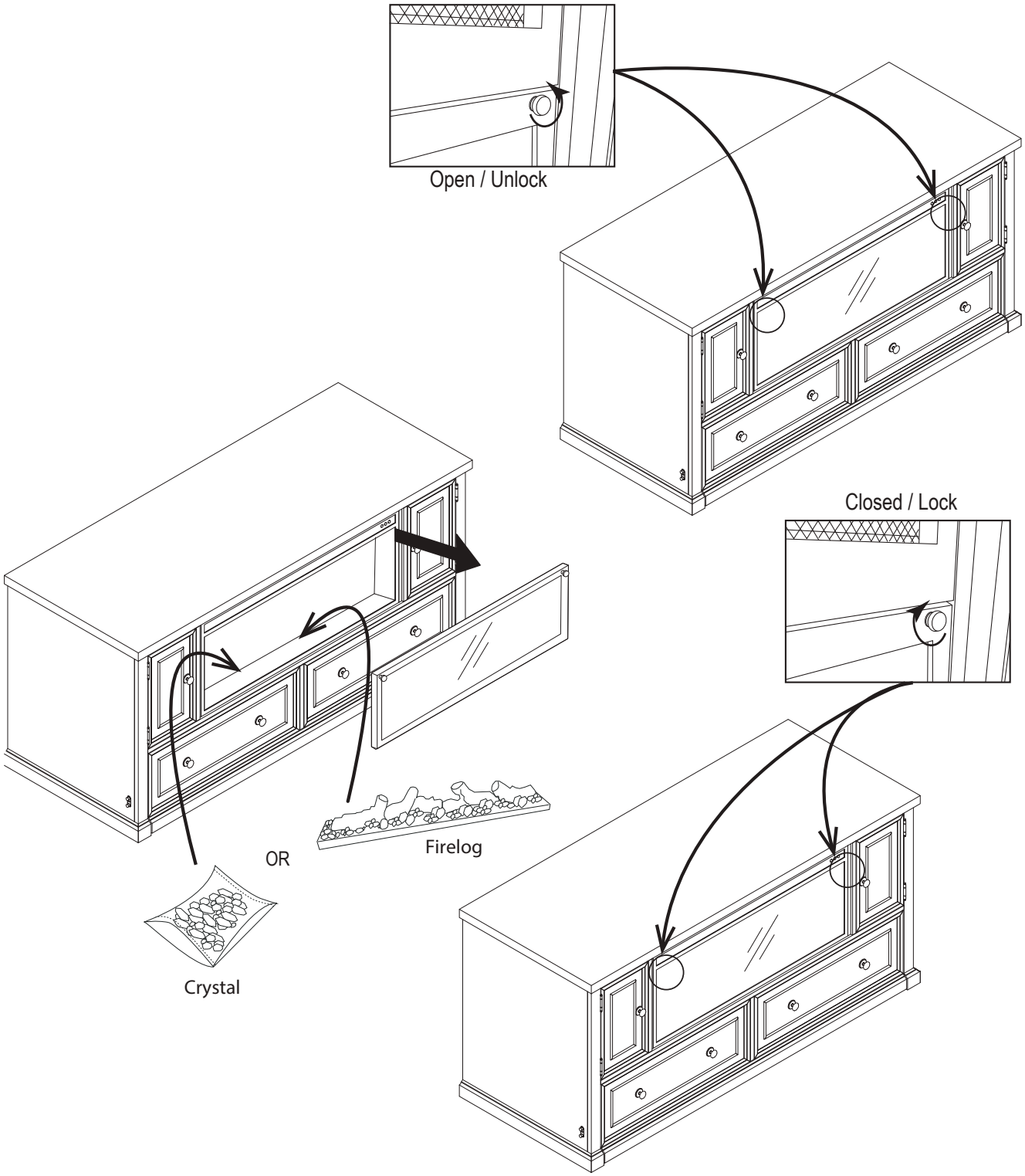

Assembly / Montaje / Assemblage

STEP 11 / ETAPA 11 / ÉTAPE 11

Can Move Bed Anywhere

Pull locking pins to the fully extended position on both sides of cabinet, as shown.

Tire de los pasadores de bloqueo a la posición c ompletamente extendida en ambos lados del gabinete, como se muestra.

Tirez les goupilles de verrouillage en position c omplètement déployée des deux côtés de l'armoire, comme illustré.

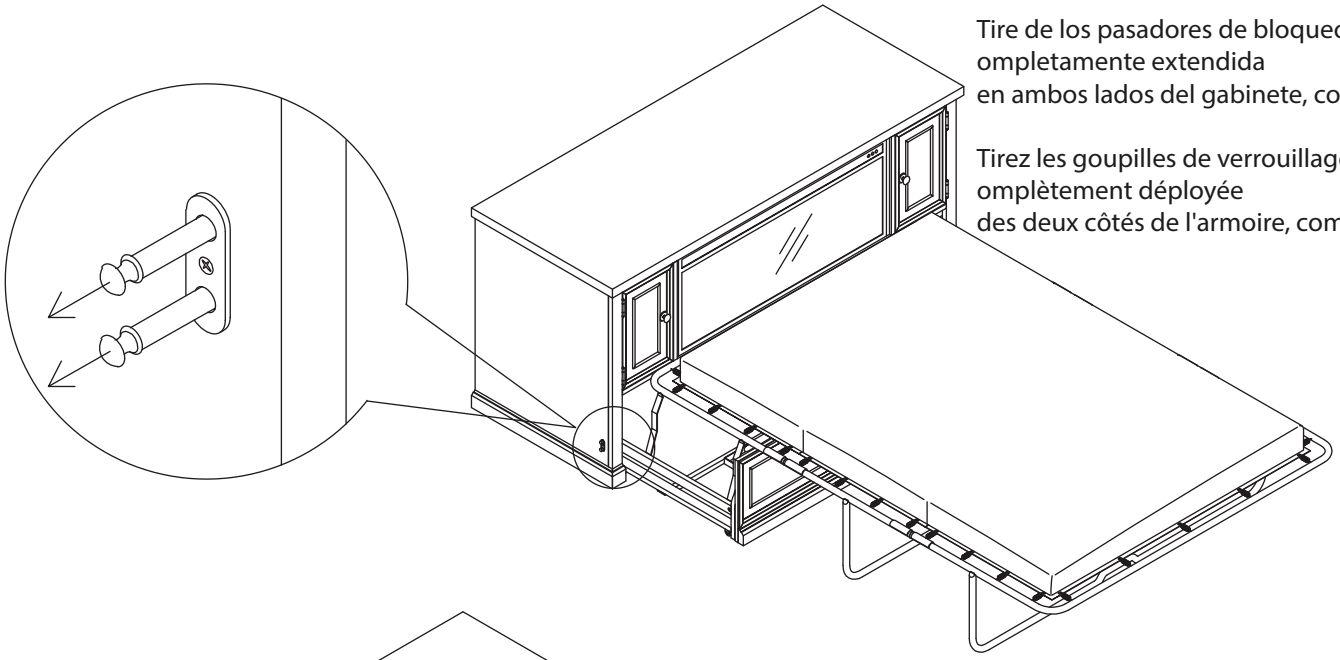

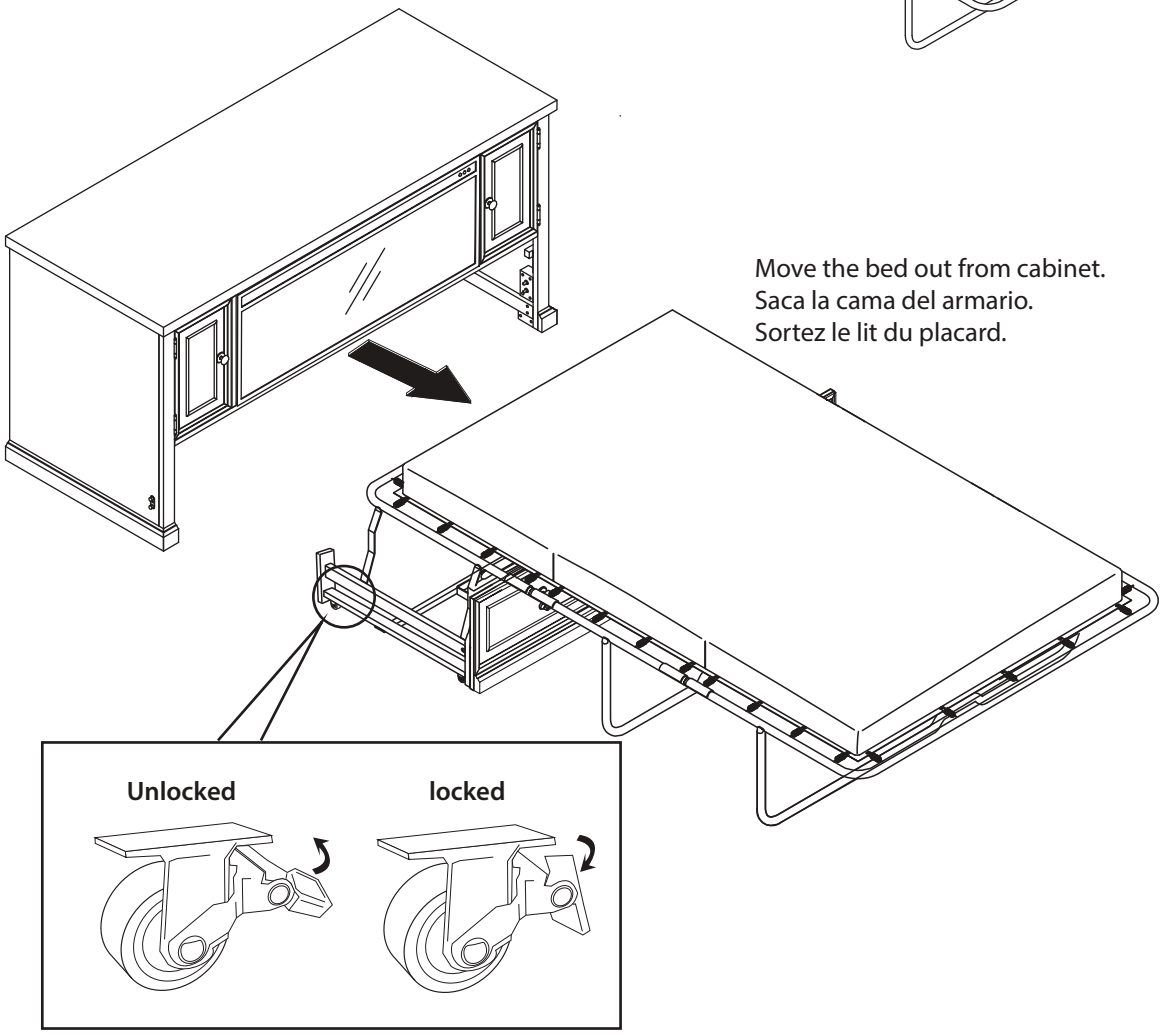

Move the bed out from cabinet.
Saca la cama del armario.
Sortez le lit du placard.

Lock the caster after place the bed at the right location.
Bloquee la rueda después de colocar la cama en el lugar correcto.
Verrouillez la roulette après avoir placé le lit au bon endroit.

Grounding Instructions

This product must be grounded. If it should malfunction or breakdown, grounding provides a path of least resistance for electric current to reduce the risk of electric shock. This product is equipped with a cord having an equipment-grounding conductor and a grounding plug. The plug must be plugged into an appropriate outlet that is properly installed and grounded in accordance with all local codes and ordinances.
This product is for use on a 120V circuit and has a grounding plug that looks like the plug in the following figure. Make sure that the product is connected to an outlet having the same configuration as the plug. No adapter should be used with this product.

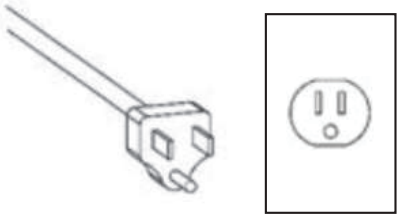

DANGER: Improper connection of the equipment-grounding conductor can result in a risk of electric shock. Check with a qualified electrician or serviceman if you are in doubt as to whether the product is properly grounded. Do not modify the plug provided with the product – if it will not fit the outlet, have a proper outlet installed by a qualified electrician.

Instructions de mise à la terre

Ce produit doit être relié à la terre. En cas de dysfonctionnement ou de panne, la mise à la terre fournit un chemin de moindre résistance au courant électrique afin de réduire le risque de décharge électrique. Ce produit est équipé d'un cordon doté d'un conducteur de mise à la terre et d'une fiche de mise à la terre. La fiche doit être branchée sur une prise appropriée correctement installée et mise à la terre conformément à tous les règlements locaux.

Ce produit est destiné à être utilisé sur un circuit de 120 V et est doté d'une prise de terre qui ressemble à celle de la figure suivante. Assurez-vous que le produit est connecté à une prise ayant la même configuration que la prise. Aucun adaptateur ne doit être utilisé avec ce produit.

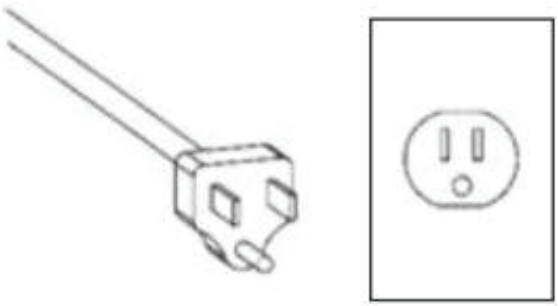

Danger : Une connexion incorrecte du conducteur de mise à la terre de l'équipement peut entraîner un risque de décharge électrique. En cas de doute sur la mise à la terre correcte du produit, contactez un électricien ou un technicien qualifié. Ne modifiez pas la fiche fournie avec le produit. Si elle ne s'adapte pas à la prise, faites installer une prise adaptée par un électricien qualifié.

Instrucciones de puesta a tierra

Este producto debe ser puesto a tierra. Si falla o se rompe, la puesta a tierra proporciona un camino de menor resistencia para la corriente eléctrica y reduce el riesgo de descarga eléctrica. Este producto está equipado con un cable que tiene un conductor de puesta a tierra y un enchufe de puesta a tierra. El enchufe debe conectarse a un tomacorriente apropiado que esté instalado y puesto a tierra de acuerdo con todos los códigos y ordenanzas locales.

Este producto es adecuado para circuitos de 120v, con un enchufe de tierra que parece el enchufe de la siguiente imagen. Asegúrese de que el producto esté conectado a un tomacorriente que tenga la misma configuración que el enchufe. No se debe utilizar ningún adaptador para este producto

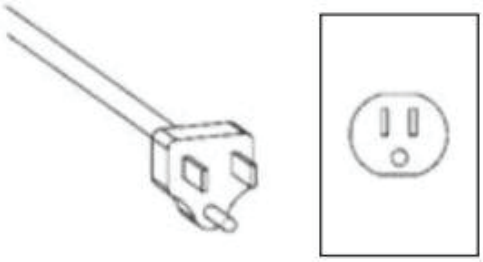

PELIGRO: Una conexión incorrecta del conductor de puesta a tierra del equipo puede resultar en un riesgo de descarga eléctrica. Consulte con un electricista o técnico calificado si tiene dudas sobre si el producto está correctamente puesto a tierra. No modifique el enchufe proporcionado con el producto: si no cabe en el tomacorriente, haga que un electricista calificado instale un tomacorriente adecuado.

Operation

Touch Panel and Remote Controls

The manual controls for the Electric Fireplace are located on the front left hand side of firebox. Touch the hidden control panel, the small clear window to activate the controls. Select an icon and the digital display will highlight the selection. The touch panel will return to the hidden state after 5 seconds. The functions on the remote control are the same functions on the manual control panel.

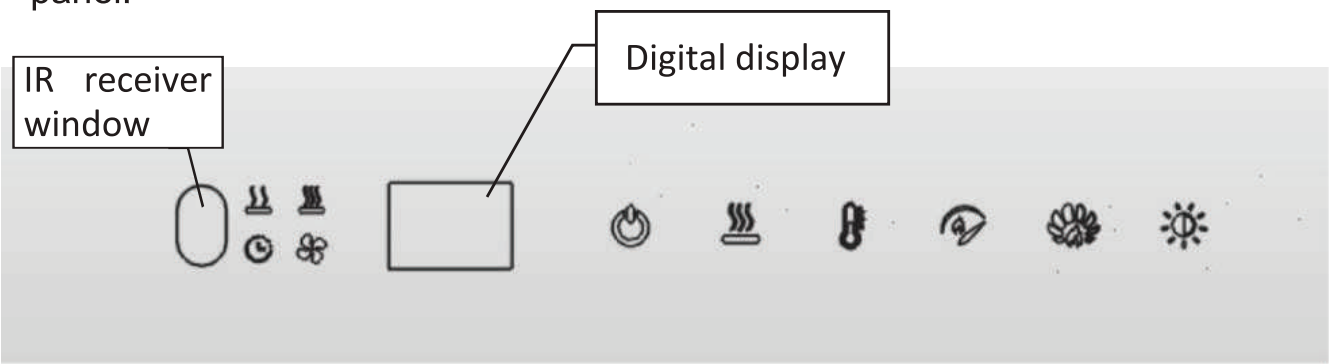

The multi-function IR (infrared) remote control (UI as below) has a range of approximately 30 ft (9 m). To operate, the remote control must be pointed toward the front of the electric fireplace.

	icon	function	Description
1		Power	Press to turn the unit on and off or put it in Standby mode. When the unit is turned back on, it will retain the previously used settings (except timer).
2		Heat control	• Heat On Press to turn heat on (indicated by 1 short beep). Display will show Lo (low heat),Hi (high heat), Cb(cool airflow)，OFF， after 2 seconds, display will show the room temperature. Use the Temperature icon to change the heater temperature setting. Press heat icon on the control panel to choose low heat Press heat icon on the control panel to choose high heat NOTE: When the heater is switched on, the heater fan will operate. The heater element may or may not be on depending on the thermostat setting (see “Temperature” section).

			• Fan On Press heat icon on the control panel to choose cool airflow No heat, only the cool airflow on. This setting is not affected by the temperature setting, the blower is always working. • Heat Off Press to turn heat off NOTE: After the heater is switched off, the fan will continue on for 1 minute before turning off.
3		Temperature	Press multiple times to cycle through the 13 temperature settings: 62°F, 64°F, 66°F, 68°F, 70°F, 72°F, 74°F, 76°F, 78°F, 80°F, 82°F, 84°F, 86°F, 88°F, 90°F, 92°F, (17°C, 18°C, 19°C, 20°C, 21°C, 22°C, 23°C, 24°C, 25°C, 26°C, 27°C, 28°C, 29°C,30°C,31°C,32°C, [continuous operation]). NOTE: To operate the fan without heat, turn the heat on and select a temperature setting that is below the room temperature. Press once to display the set temperature. It will flash for 3 seconds and then display the room temperature.
4		Disable Heat	On the touch panel, press the Heat and Temp buttons at the same time and hold for 2 seconds to disable the heater. Press and hold again for 2 seconds to enable the heater. When the heater is disabled, "--" will display when Temp button is pressed. The remainder of the unit's controls will operate in the same fashion.
5		°C / °F Temp	The display can show the temperature reading in either °C or °F. To change the display, press and hold the Temp and Flame Speeds buttons at the same time on the touch panel.

6		Flame Speed	Press multiple times to toggle through flame speeds (minimum, medium, maximum). Display will show current speed number (F1, F2, F3 respectively)
7		Color Themes	Press multiple times to change the media and flame base colors. This feature is active only when the flame effect is on. Display will show theme (t0, t1, t2, etc.) Log unit themes: • Theme t0 – flame off and logset on • Theme t1 – flame on and logset on • Theme t2 – flame on and logset off Media unit themes: • Theme t0 - Midnight mode • Theme t1 - Media white • Theme t2 - Media red/orange • Theme t3 - Media blue • Theme t4 - Media purple • Theme t5 - Media green • Theme to - Prism mode (color cycle) To choose a custom color, press Brightness icon. Press again to return to Prism Mode.
8		Brightness On/off	Press to change the flame and logs brightness. Display will show b1 (low), b2 (medium), b3 (high)
9		Flame	Press to turn the flame effect on. Press again to turn the flame effect off. NOTE: When the flame effect is off while the heat is on, the heat indicator light will remain illuminated to indicate the fireplace heat function is active.
10		Timer	Press multiple times to change the sleep timer by 0.5 hr from 0.5 hr to 8 hr before turning off. Press again, the remaining time on the timer displays. When the timer is active, the timer indicator light will illuminate.

Fonctionnement

Panneau tactile et télécommandes

Les commandes manuelles du foyer électrique sont situées sur le côté avant gauche du foyer. Touchez le panneau de commande éteint, la petite fenêtre transparente pour activer les commandes. Sélectionnez une icône et l'affichage numérique mettra en surbrillance la sélection. Le panneau tactile reviendra à l'état éteint après 5 secondes. Les fonctions de la télécommande sont les mêmes que celles du panneau de commande manuel.

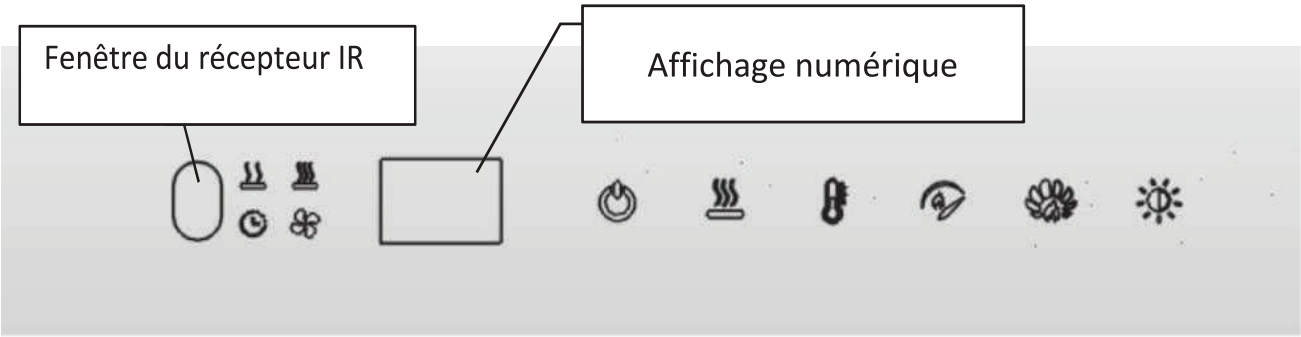

La télécommande multifonction IR (infrarouge) (interface utilisateur ci-dessous) a une portée d'environ 30 pieds (9 m). Pour fonctionner, la télécommande doit être pointée vers l'avant du foyer électrique.

	Icône	Fonction	Description
1		Alimentation	Appuyez sur ce bouton pour allumer et éteindre l'appareil ou le mettre en mode veille. Lorsque l'appareil est rallumé, il conserve les paramètres précédemment utilisés (à l'exception de la minuterie).
2		Contrôle de la chaleur	• Chauffage activé Appuyez pour allumer le chauffage (indiqué par 1 bip court). L'écran affichera Lo (faible chaleur), Hi (forte chaleur), Cb (flux d'air froid), OFF, après 2 secondes, l'écran affichera la température ambiante. Utilisez l'icône Température pour modifier le réglage de la température du chauffage. Appuyez sur l'icône de chauffage sur le panneau de commande pour choisir une chaleur faible. Appuyez sur l'icône de chauffage sur le panneau de commande pour choisir une chaleur élevée. Remarque : lorsque le chauffage est allumé, le ventilateur du chauffage fonctionne. L'élément

			chauffant peut être allumé ou non en fonction du réglage du thermostat (voir la section "Température"). • Ventilateur allumé Appuyez sur l'icône de chauffage sur le panneau de commande pour choisir le flux d'air froid Pas de chauffage, seul le flux d'air froid est activé. Ce réglage n'est pas affecté par le réglage de la température, le ventilateur fonctionne toujours. • Chauffage éteint Appuyez sur le bouton pour éteindre le chauffage Remarque : une fois le chauffage éteint, le ventilateur continue de fonctionner pendant 1 minute avant de s'éteindre.
3		Température	Appuyez plusieurs fois pour faire défiler les 13 réglages de température : 62°F, 64°F, 66°F, 68°F, 70°F, 72°F, 74°F, 76°F, 78°F, 80°F, 82°F, 84°F, 86°F, 88°F, 90°F, 92°F, (17°C, 18°C, 19°C, 20°C, 21°C, 22°C, 23°C, 24°C, 25°C, 26°C, 27°C, 28°C, 29°C, 30°C, 31°C, 32°C, [fonctionnement continu]). Remarque : Pour faire fonctionner le ventilateur sans chauffage, allumez le chauffage et sélectionnez une température inférieure à la température ambiante. Appuyez une fois pour afficher la température réglée. Elle clignotera pendant 3 secondes, puis affichera la température ambiante.
4		Désactiver le chauffage	Sur l'écran tactile, appuyez simultanément sur les boutons Heat et Temp et maintenez-les enfoncés pendant 2 secondes pour désactiver le chauffage. Appuyez à nouveau sur les boutons et maintenez-les enfoncés pendant 2 secondes pour activer le chauffage. Lorsque le chauffage est désactivé, "--" s'affiche lorsque le bouton Temp est enfoncé. Les autres commandes de l'appareil fonctionnent de la même manière.
5		°C / °F Temp	L'écran peut afficher la température en °C ou en °F. Pour modifier l'affichage, appuyez simultanément sur les boutons Temp et Flame Speeds (vitesses de flamme) de l'écran tactile et maintenez-les enfoncés.

6		Vitesse de La flamme	Appuyez plusieurs fois pour basculer entre les vitesses de la flamme (minimum, moyenne, maximum). L'écran affichera le numéro de vitesse actuel (respectivement F1, F2, F3).
7		Thèmes de couleurs	Appuyez plusieurs fois pour modifier les couleurs de base du support et de la flamme. Cette fonction n'est active que lorsque l'effet de flamme est activé. L'écran affichera le thème (t0, t1, t2, etc.). Thèmes de bûches: • Thème t0 - flamme éteinte et bûches allumées • Thème t1 - flamme allumée et bûches allumées • Thème t2 - flamme allumée et bûches éteintes Thèmes multimédias : • Thème t0 - Mode Minuit • Thème t1 - Média blanc • Thème t2 - Média rouge/orange • Thème t3 - Média bleu • Thème t4 - Média violet • Thème t5 - Média vert • Thème to - Mode Prisme (cycle de couleurs) Pour choisir une couleur personnalisée, appuyez sur l'icône Luminosité. Appuyez à nouveau pour revenir au mode Prisme.
8		Luminosité activée/dé sactivée	Appuyez pour modifier la luminosité de la flamme et des bûches. L'écran affichera b1 (faible), b2 (moyen), b3 (élevé)
9		Flamme	Appuyez pour activer l'effet de flamme. Appuyez à nouveau pour désactiver l'effet de flamme. Remarque : lorsque l'effet de flamme est désactivé alors que le chauffage est allumé, le voyant de chauffage reste allumé pour indiquer que la fonction de chauffage du foyer est active.
10		Minuterie	Appuyez plusieurs fois sur cette touche pour modifier la minuterie de mise en veille de 0,5 h à 8 h avant de l'éteindre. Appuyez à nouveau sur cette touche pour afficher le temps restant sur la minuterie. Lorsque la minuterie est active, le voyant lumineux de la minuterie s'allume.

Operación

Panel táctil y controles remotos

Los controles manuales para la chimenea eléctrica se encuentran en el lado izquierdo delantero de la caja de fuego. Toque el panel de control oculto, la pequeña ventana clara para activar los controles. Seleccione un icono y la pantalla digital destacará la selección. El panel táctil volverá al estado oculto después de 5 segundos. Las funciones en el control remoto son las mismas funciones en el panel de control manual.

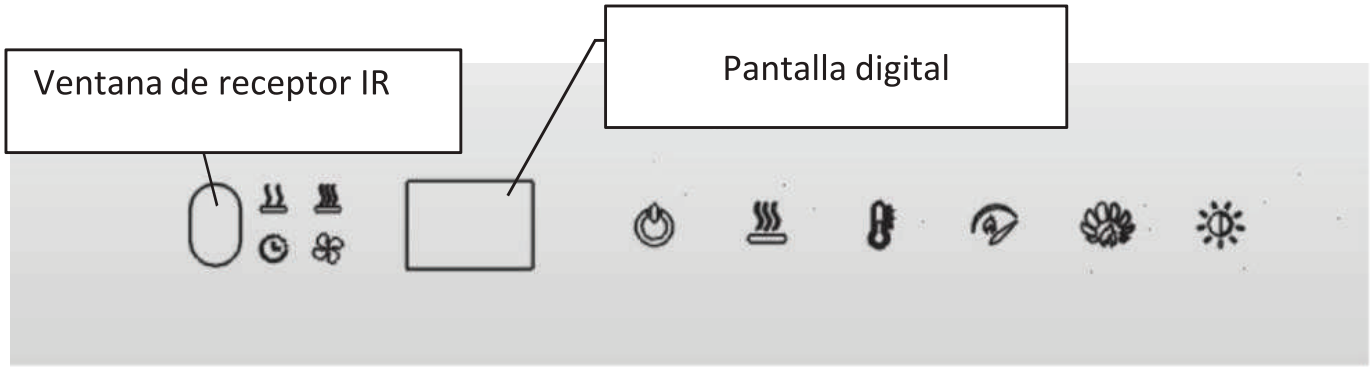

El control remoto IR (infrarrojos) multifunción (UI como se indica abajo) tiene un alcance de aproximadamente 30 pies (9 m). Para funcionar, el control remoto debe apuntar hacia la parte delantera de la chimenea eléctrica.

	Icono	Función	Descripción
1		Energía.	Presione para encender y apagar la unidad o ponerla en modo de espera. Cuando la unidad se encienda de nuevo, mantendrá la configuración utilizada anteriormente (excepto el temporizador).
2		Control de calentamiento	• Calentamiento encendido Presione para encender el calentamiento (indicado por 1 pitido corto). La pantalla mostrará Lo (calor bajo), Hi (calor alto), Cb (flujo de aire frío), OFF, después de 2 segundos, la pantalla mostrará la temperatura ambiente. Use el ícono de temperatura para cambiar el ajuste de temperatura del calentador. Presione el ícono de calor en el panel de control para elegir el calor bajo Presione el ícono de calor en el panel de control para elegir el calor alto NOTA: Cuando se enciende el calentador, el ventilador del calentador funcionará. El elemento calefactor puede estar encendido o no, dependiendo de la configuración del termostato (consulte la sección "Temperatura"). • Ventilador encendido Presione el ícono de calentamiento en el panel de control para elegir el flujo de aire frío. Sin calor, solo aire frío encendido. Este ajuste no se ve afectado por el ajuste de temperatura, el ventilador siempre está funcionando. • Calentamiento apagado Presione para apagar el calentamiento. NOTA: Después de que se apaga el calentador, el ventilador continuará funcionando durante 1 minuto antes de apagarse.

3		Temperatura	Presione múltiples veces para pasar por los 13 ajustes de temperatura: 62F, 64°F, 66°F, 68°F, 70°F, 72F, 74°F, 76°F, 78°F, 80°F, 82°F, 84°F, 86°F, 88°F, 90°F, 92°F (17°C, 18°C, 19°C, 20°C, 21°C, 22°C, 23°C, 24°C, 25°C, 26°C, 27°C, 28°C, 29°C, 30°C, 31°C, 32°C [funcionamiento continuo]). NOTA: Para operar el ventilador sin calor, encienda el calentamiento y seleccione un ajuste de temperatura que se encuentre por debajo de la temperatura ambiente. Presione una vez para mostrar la temperatura establecida. Parpadeará durante 3 segundos y luego mostrará la temperatura ambiente.
4		Calentamiento desactivado	En el panel táctil, presione los botones de calentamiento y temperatura al mismo tiempo y manténgalos presionados durante 2 segundos para desactivar el calentador. Presione y mantenga presionado nuevamente durante 2 segundos para activar el calentador. Cuando el calentador está desactivado, cuando se presione el botón de temperatura, "--" se mostrará. El resto de los controles de la unidad funcionarán de la misma manera.
5		°F /°C Temperatura	La pantalla puede mostrar la lectura de temperatura en grados Celsius o Fahrenheit. Para cambiar la pantalla, presione y mantenga presionados los botones de temperatura y velocidad de la llama al mismo tiempo en el panel táctil.
6		Velocidad de llama	Presione múltiples veces para cambiar la velocidad de la llama (mínimo, medio, máximo). La pantalla mostrará el número de la velocidad actual (F1, F2, F3, respectivamente).
7		Temas de color	Presione múltiples veces para cambiar el color base del medio y la llama. Esta función solo está activa cuando el efecto de la llama está encendido. La pantalla mostrará el tema

			(t0, t1, t2, etc.) Temas de unidad de leño: • Tema t0- llama apagada y conjunto de leño encendido • Tema t1 - llama encendida y conjunto de leño encendido • Tema t2 - llama encendida y conjunto de leño apagado Temas de unidad de medios: • Tema t0 - Modo de medianoche • Tema t1 - Medios blancos • Tema t2 - Medios de color rojo/naranja • Tema t3 - Medios azules • Tema t4 - Medios púrpuras • Tema t5 - Medios verde • Tema para - Modo prisma (ciclo de color) Para elegir un color personalizado, presione el icono de brillo. Presione nuevamente para volver al modo prisma.
8		Brillo Encendido / apagado	Presione para cambiar el brillo de la llama y los leños. La pantalla mostrará b1 (bajo), b2 (medio), b3 (alto).
9		Llama	Presione para encender el efecto de la llama. Presione nuevamente para apagar el efecto de la llama. NOTA: Cuando el efecto de la llama está apagado mientras el calentamiento está encendido, la luz indicadora del calentamiento permanecerá encendida para indicar que la función de calentamiento de la chimenea está activa.
10		Temporizador	Presione múltiples veces para cambiar el temporizador de suspensión en incrementos de 0.5 horas, desde 0.5 horas hasta 8 horas antes de apagarse. Presione nuevamente para mostrar el tiempo restante en el temporizador. Cuando el temporizador está activo, la luz indicadora del temporizador se iluminará.

MAINTENANCE

If you are having issues with your firebox, please contact place of purchase.

Resetting the Temperature Cutout Switch

Should the heater overheat, an automatic cutout will turn the heater off. It will not come back on without being reset.

To reset the cutout switch, unplug the unit and wait 5 minutes before plugging it back in

General

Inspect the electric firebox regularly, depending upon conditions, and at minimum yearly intervals. Remove dust and clean with damp cloth as required

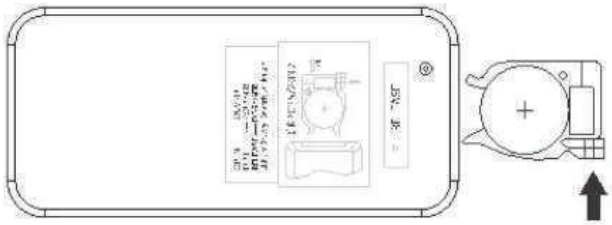

CAUTION: Except for installation and cleaning described in this manual, an authorized electrician

WARNING: Disconnect power by unplugging the power and allow heater to cool before attempting any maintenance or cleaning to reduce the risk of fire, electric shock, or injury.

Battery Replacement

To replace the battery:

1. Remove the screw on the battery cover using a Philips screwdriver.
2. Depress tab and pull out to release battery compartment on bottom of the remote control.
3. Correctly install one 3 Volt (CR2032 [longer life] or CR2025) battery in the battery compartment
4. Insert the battery compartment and secure with the screw.

Battery Disposed:

⚠WARNING

- **INGESTION HAZARD**: This product contains a button cell or coin battery.
- **DEATH** or serious injury can occur if ingested.
- A swallowed button cell or coin battery can cause **Internal Chemical Burns** in as little as **2 hours**.
- **KEEP** new and used batteries **OUT OF REACH of CHILDREN**
- **Seek immediate medical attention** if a battery is suspected to be swallowed or inserted inside any part of the body.

1. Call a local poison control center for treatment information.
2. Only use the coin battery of CR2025 type.
3. Only use the 3vDc coin batteny.
4. Non.rechargeable batteres are not to be recharged.
5. Do not force discharge, recharge, disassemble, heat above (manufacturer's specifiedtemperature rating) or incinerate. Doing so may result in injury due to venting, leakage orexplosion resulting in chemical burns.
6. Ensure the batteries are installed correctly according to polarity (+ and -).
7. Do not mix old and new batteries, different brands or types of batteries, such as alkaline.carbon-zinc,or rechargeable batteries.
8. Remove and immediately recycle or dispose of batteries from equipment not used for anextended period of time according to local regulations.
9. Always completely secure the battery compartment. If the battery compartment does not closesecurely, stop using the product, remove the batteries, and keep them away from children.
10. The icon" "means: "Warning: contains coin battery

The device complies with part 15 of the FCC rules. Operation is subject to the following two conditions:

(1) this device may not cause harmful interference, and

(2) this device must accept any interference received, including interference that may cause undesired operation.

Unique Identifier	
Product Description:	26" and 42" Firebox
Model Number:	IFL-2624-CR/IFL-2624-LG/IFL-4224-CR/LG
Trade name:	Infinity Lite Firebox

Responsible Party-U.S, Contact Information	
company:	HH2 Home
Address:	26245 West Main Street, West Point MS 39773
Telephone or emall contact:	dropship@hh2home.com

Warning: any changes or modifications to this unit not expressly approved by the party responsible for compliance could void the user's authority to operate the equipment.
NOTE: this equipment has been tested and found to comply with the limits for a Class B digital device, pursuant to part 15 of the FCC rules. These limits are designed to provide reasonable and can radiate radio frequency energy and, if not installed and used in accordance with the instructions, may cause harmful interference to radio communications, however, there is no guarantee that interference will not occur in a particular installation. If this equipment does cause harmful interference to radio or television reception, which can be determined by turning the equipment off and on, the user is encouraged to try to correct the interference by one or more of the following measures:

--- Reorient or relocate the receiving antenna.
--- Increase the separation between the equipment and receiver.
--- Connect the equipment into an outlet on a circuit different from that to which the receiver is connected.
--- Consult the dealer or an experienced radio/TV technician for help.

Entretien

Si vous rencontrez des problèmes avec votre foyer, veuillez contacter le vendeur.

Réinitialisation de l'interrupteur de coupure de température

En cas de surchauffe du radiateur, un dispositif de coupure automatique éteindra le radiateur. Il ne se rallumera pas sans être réinitialisé.

Pour réinitialiser l'interrupteur de coupure, débranchez l'appareil et attendez 5 minutes avant de le rebrancher.

Général

Inspectez régulièrement le foyer électrique, en fonction des conditions, et au moins une fois par an. Retirez la poussière et nettoyez avec un chiffon humide si nécessaire.

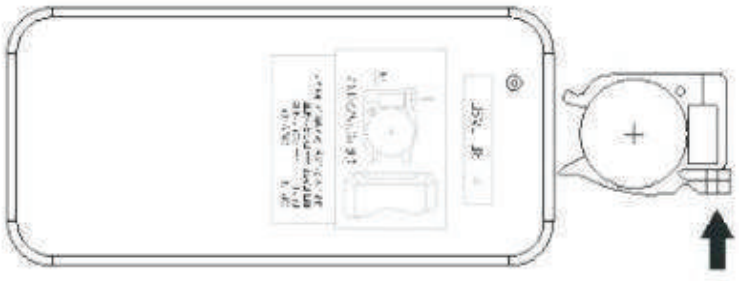

Attention : A l’exception de l'installation et du nettoyage décrits dans ce manuel, un électricien agréé doit être présent.

Avertissement : Débranchez l'alimentation électrique et laissez le radiateur refroidir avant de procéder à tout entretien ou nettoyage afin de réduire le risque d'incendie, de décharge électrique ou de blessure.

Remplacement de la pile

Pour remplacer la pile :

1. Retirez la vis du couvercle de la pile à l'aide d'un tournevis cruciforme.
2. Appuyez sur la languette et tirez pour libérer le compartiment à pile situé au bas de la commande de retrait.
3. Installez correctement une pile de 3 volts (CR2032 [durée de vie plus longue] ou CR2025= dans le compartiment à pile.
4. Insérez le compartiment à pile et fixez-le avec la vis.

La pile doit être recyclée ou éliminée correctement. Renseignez-vous auprès de votre autorité locale ou de votre revendeur pour obtenir des conseils en matière de recyclage dans votre région.

Bateria Disponible:

⚠ ADVERTENCIA

- **RIESGO DE INGESTIÓN**: Este producto contiene una batería de botón o pila.
- Puede ocasionar la **MUERTE** o lesiones graves si se ingiere.
- Una batería de botón o pila ingerida puede causar **quemaduras químicas** internas en tan solo 2 horas.
- **MANTENGA** las baterías nuevas y usadas **FUERA DEL ALCANCE DE LOS NIÑOS**.
- **Busque atención médica inmediata** si se sospecha que se ha ingerido una batería o se ha insertado dentro de cualquier parte del cuerpo.

1. Llame a un centro de control de envenenamiento local para obtener información sobre el tratamiento.
2. Use solo la batería de botón de tipo CR2025.
3. Use solo la batería de botón de 3VDC.
4. Las baterías no recargables no deben ser recargadas.
5. No fuerce a la descarga, recarga, desarme, caliente por encima (la temperatura especificada por el fabricante) ni incinere, ya que esto puede resultar en lesiones debido a la ventilación, fuga o explosión que produzcan quemaduras químicas.
6. Asegúrese de que las baterías estén instaladas correctamente de acuerdo con la polaridad (+ y -).
7. No mezcle baterías viejas y nuevas, marcas o tipos de baterías diferentes, como baterías alcalinas, de zinc-carbono o recargables.
8. Retire y recicle o deseche inmediatamente las baterías de los equipos que no se usan durante un período prolongado de tiempo según las regulaciones locales.
9. Siempre asegure completamente el compartimento de la batería. Si el compartimento de la batería no se cierra de manera segura, deje de usar el producto, retire las baterías y manténgalas alejadas de los niños.
10. El ícono" " significa: "Advertencia: contiene batería de botón".

Cet appareil est conforme à la partie 15 des règlements de la FCC. Son utilisation est soumise aux deux conditions suivantes:
(1) Cet appareil ne doit pas causer d'interférences nuisibles.
(2) Cet appareil doit accepter toutes les interférences reçues, y compris celles pouvant entraîner un fonctionnement indésirable.

Identifiant unique	
Description du produit :	Foyer de 26 po et 42 po
Numéro de modèle :	IFL-2624-CR/IFL-2624-LG/IFL-4224-CR/LG
Nom commercial :	Infinity Lite Firebox

Partie responsable – Coordonnées aux États-Unis	
Société :	HH2 Home
Adresse :	26245 West Main Street, West Point MS 39773
Contact par téléphone ou par e-mail :	dropship@hh2home.com

Avertissement : Toute modification de cet appareil non expressément approuvée par la partie responsable de la conformité peut entraîner l'annulation de l'autorisation d'utilisation de l'équipement par l'utilisateur.

Remarque : Cet équipement a été testé et jugé conforme aux limites établies pour les appareils numériques de classe B, conformément à la partie 15 des règles de la FCC. Ces limites visent à garantir une protection raisonnable contre les émissions de radiofréquences nuisibles. Toutefois, si l'équipement n'est pas installé ou utilisé conformément aux instructions, il peut causer des interférences nuisibles aux communications radio.

Il est important de noter qu'il n'existe aucune garantie qu'aucune interférence ne se produira dans une installation particulière. Si cet équipement provoque des interférences nuisibles à la réception radio ou télévisée, déterminables en allumant et éteignant l'équipement, l'utilisateur est encouragé à essayer de résoudre le problème en appliquant l'une ou plusieurs des mesures suivantes :

-Réorienter ou déplacer l'antenne de réception.

-Augmenter la distance entre l'équipement et le récepteur.

-Brancher l'équipement sur une prise de courant reliée à un circuit différent de celui du récepteur.

-Consulter le revendeur ou un technicien qualifié en radio/télévision pour obtenir de l'aide.

MANTENIMIENTO

Si tiene problemas con su caja de fuego, comuníquese con el lugar donde la compró.

Reinicie el interruptor de corte de temperatura

Si el calentador se sobrecalienta, un corte automático lo apagará. No volverá a encender sin ser reiniciado.

Para reiniciar el interruptor de corte, desenchufe la unidad y espere 5 minutos antes de volver a enchufarla.

General

Inspeccione la caja de fuego eléctrica regularmente, según las condiciones, y al menos una vez al año. Retire el polvo y limpie con un paño húmedo según sea necesario.

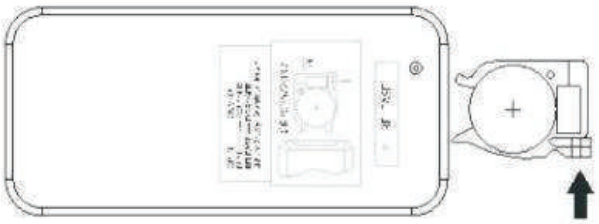

PRECAUCIÓN: Excepto para la instalación y limpieza descritas en este manual, un electricista autorizado debe manejar todas las reparaciones y mantenimiento que requiera la chimenea eléctrica.

ADVERTENCIA: Desconecte la alimentación desenchufando el cable de alimentación y permita que el calentador se enfríe antes de intentar cualquier mantenimiento o limpieza para reducir el riesgo de incendio, descarga eléctrica o lesión.

Reemplazo de la batería

Reemplazar la batería:

1. Retire el tornillo de la tapa de la batería usando un destornillador Phillips.
2. Presione la etiqueta y retire para liberar la cabina de la batería en la parte inferior del control remoto.
3. Instale correctamente una batería de 3 Voltios (CR2032 [vida larga] o CR2025) en el compartimento de la batería.
4. Inserte el compartimento de batería y fíjalo con el tornillo.

La batería debe ser reciclada o desechada adecuadamente. Consulte con su autoridad local o minorista para obtener consejos de reciclaje en su área.

Batterie Disposée:

⚠ Avertissement	
- Risque d'ingestion : Ce produit contient une pile bouton. - L'ingestion peut entraîner **la mort** ou des blessures graves. - Une pile bouton avalée peut provoquer des **brûlures chimiques internes** en seulement 2 heures. - **Gardez les piles** neuves et usagées **hors de portée des enfants.** - Si vous suspectez qu'une pile a été avalée ou insérée dans une partie du corps, **consultez immédiatement un médecin.**	

1.En cas de doute ou d'urgence, appelez un centre antipoison local pour des instructions.
2.Utilisez uniquement des piles boutons de type CR2025.
3.Assurez-vous d'utiliser des piles bouton 3VDC uniquement.
4.Ne rechargez pas les piles non rechargeables.
5.Ne forcez pas la décharge, la recharge, le démontage, la surchauffe ou l'incinération. Cela peut provoquer des blessures graves, telles que des fuites, des explosions ou des brûlures chimiques.
6.Vérifiez que les piles sont installées correctement en respectant les polarités **+** et **–**.
7.Ne mélangez pas des piles neuves et usagées, ni des piles de marques ou de types différents (par exemple, alcalines, carbone-zinc, ou rechargeables).
8.Retirez les piles des appareils inutilisés pendant une période prolongée et recyclez-les ou éliminez-les conformément aux réglementations locales.
9.Assurez-vous que le compartiment à piles est bien fermé. Si le compartiment ne ferme pas correctement, cessez d'utiliser le produit, retirez les piles et gardez-les hors de portée des enfants.

10.L'icône " " indique la présence d'une pile bouton.

El dispositivo cumple con la Parte 15 de las normas de la FCC. La operación está sujeta a las siguientes dos condiciones:
(1) este dispositivo no debe causar interferencias dañinas, y
(2) este dispositivo debe aceptar cualquier interferencia recibida, incluyendo las interferencias que puedan causar un funcionamiento no deseado.

Identificador único	
Descripción del producto:	Caja de fuego de 26" y 42"
Número de modelo:	IFL- 2624-CR/IFL-2624-LG/IFL-4224-CR/LG
Nombre comercial:	Infinity Lite Firebox

Parte responsable: información de contacto en EE. UU.	
Empresa:	HH2 Home
Dirección:	26245 West Main Street, West Point MS 39773
Contacto telefónico o de correo electrónico:	dropship@hh2home.com

Advertencia: cualquier cambio o modificación a esta unidad que no esté expresamente aprobado por la parte responsable del cumplimiento puede anular la autoridad del usuario para operar el equipo.

NOTA: Este equipo ha sido sometido a pruebas y cumplido con los límites para un dispositivo digital Clase B, de conformidad con la Parte 15 de las normas de la FCC. Estos límites están diseñados para brindar una protección razonable contra interferencias perjudiciales cuando se utiliza el equipo en un entorno residencial. No obstante, si el equipo no se instala o utiliza conforme a las instrucciones del fabricante, puede causar interferencias perjudiciales a las comunicaciones de radio. Cabe destacar que no se puede garantizar que en todas las instalaciones se evitará la interferencia. Si este equipo causa interferencia perjudicial a la recepción de radio o televisión, lo cual puede determinarse encendiendo y apagando el equipo, se recomienda al usuario tratar de corregir la interferencia mediante una o más de las siguientes medidas:

- Reoriente o reubique la antena receptora.
- Aumente la distancia entre el equipo y el receptor.
- Conecte el equipo a una toma de corriente en un circuito diferente al utilizado por el receptor.
- Consulte al distribuidor o a un técnico experimentado en radio/TV para recibir ayuda.