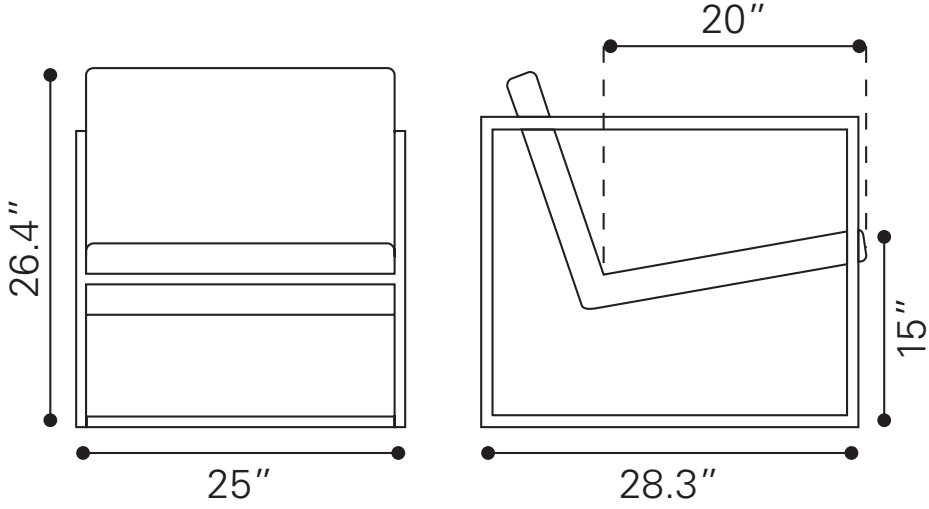
26.4″
25″
20″
15″
28.3″