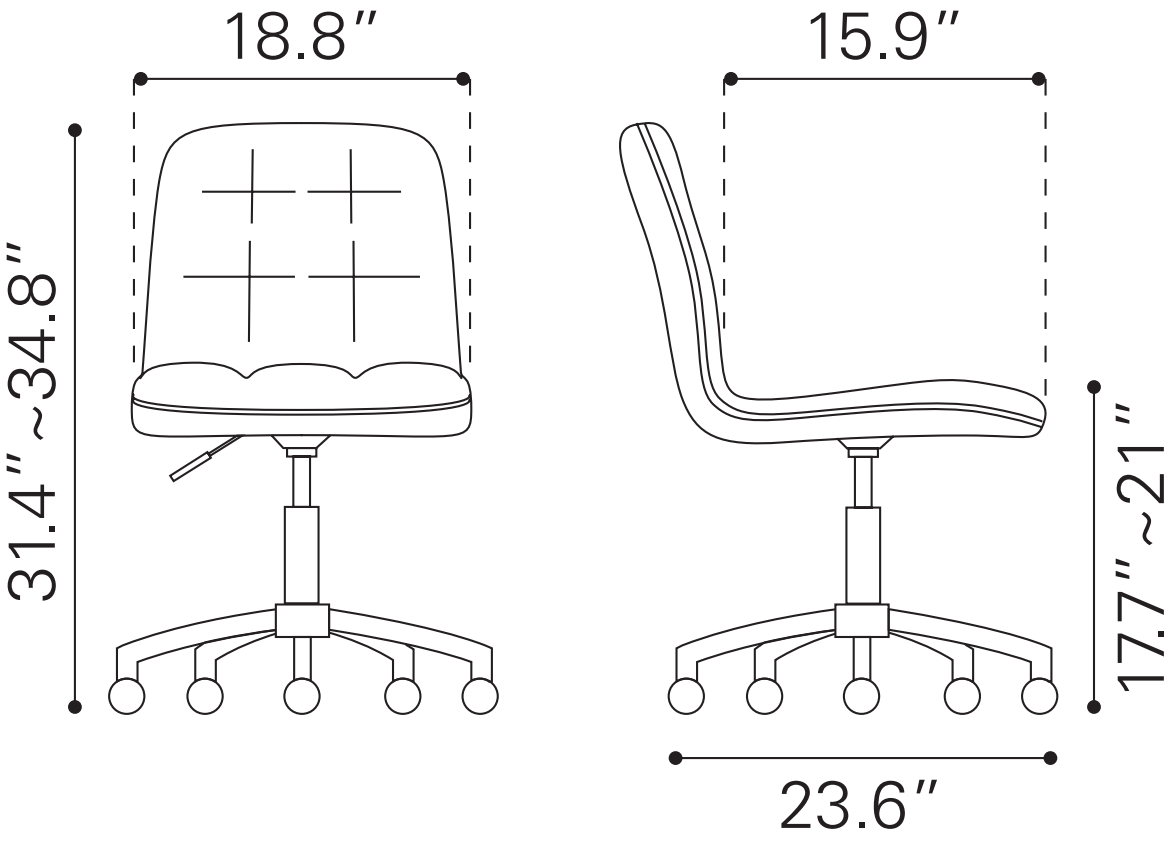
18.8″
31.4″~34.8″
15.9″
17.7″~21″
23.6″