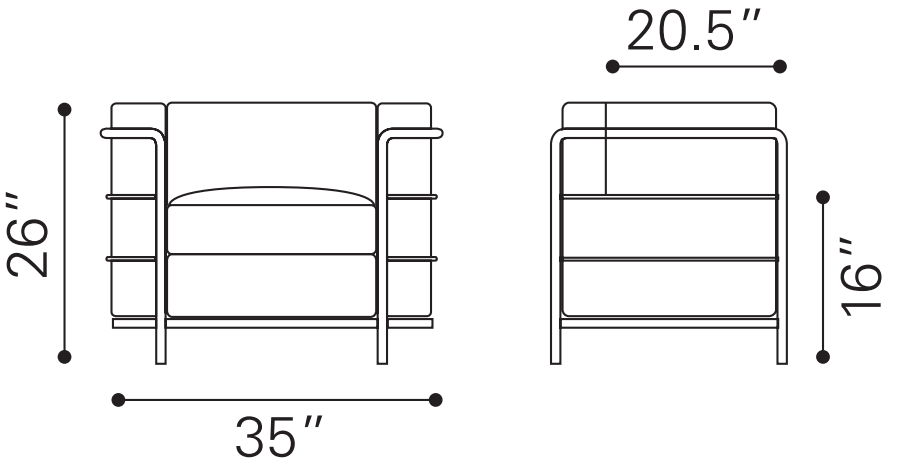
20.5″
26″
16″
35″