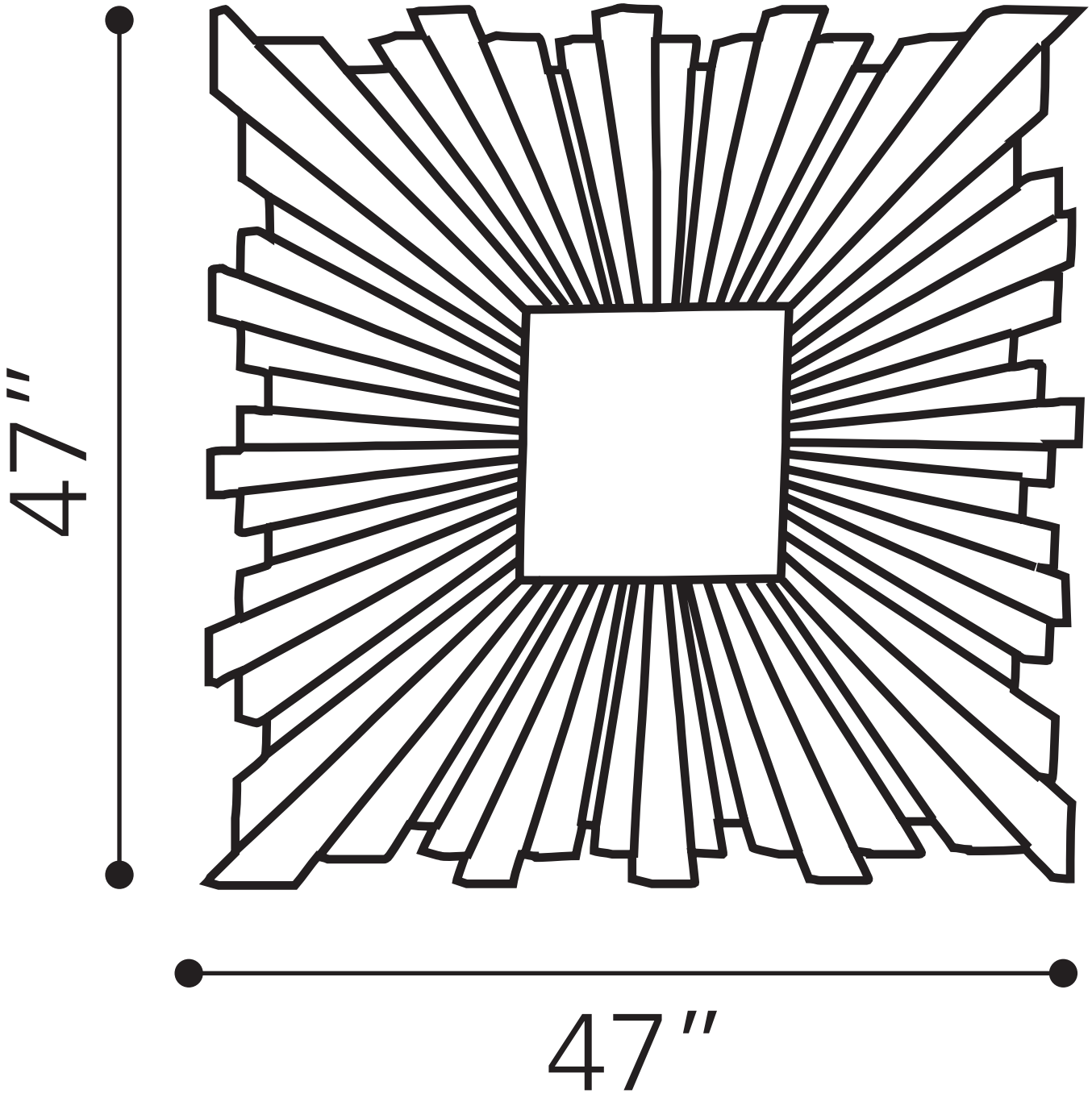
47″
47″