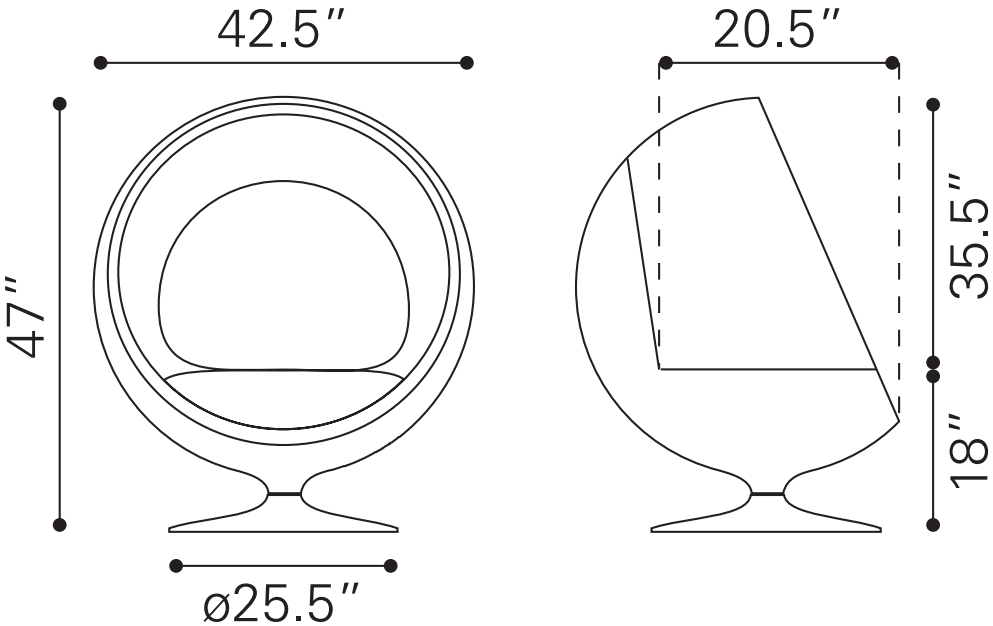
42.5″
47″
ø25.5″
20.5″
35.5″
18″