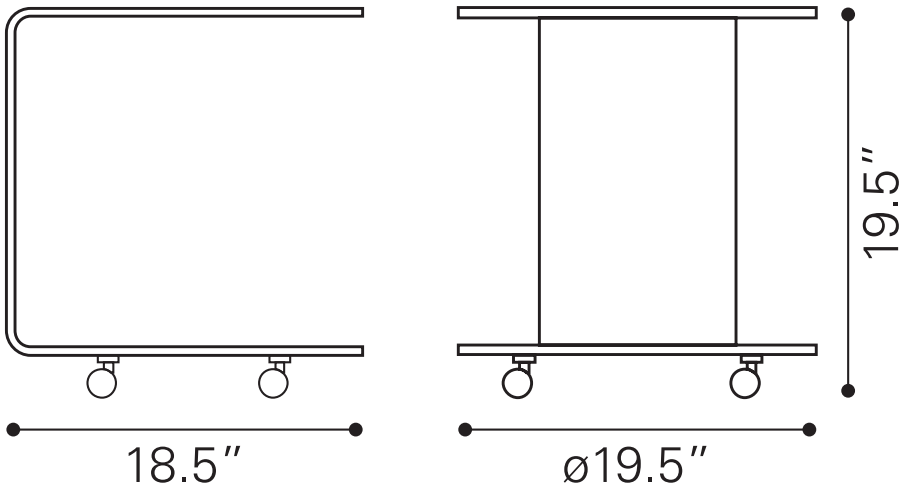
18.5″
ø19.5″
19.5″