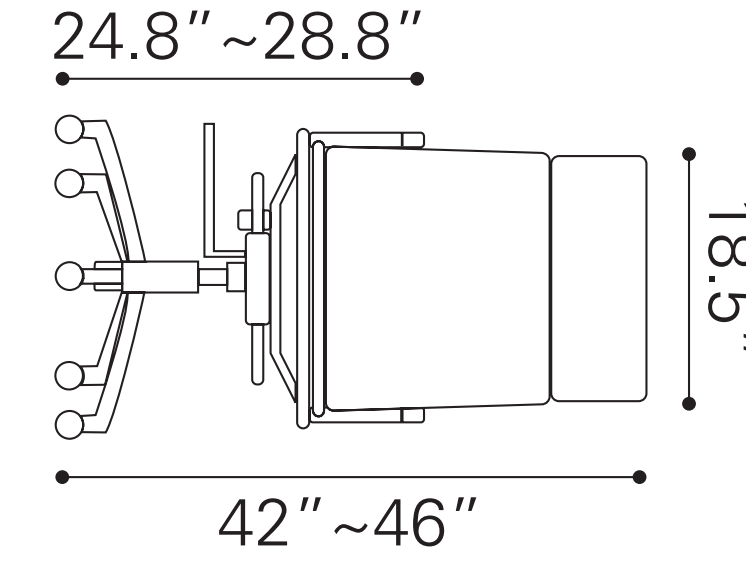
24.8″~28.8″
18.5″
42″~46″

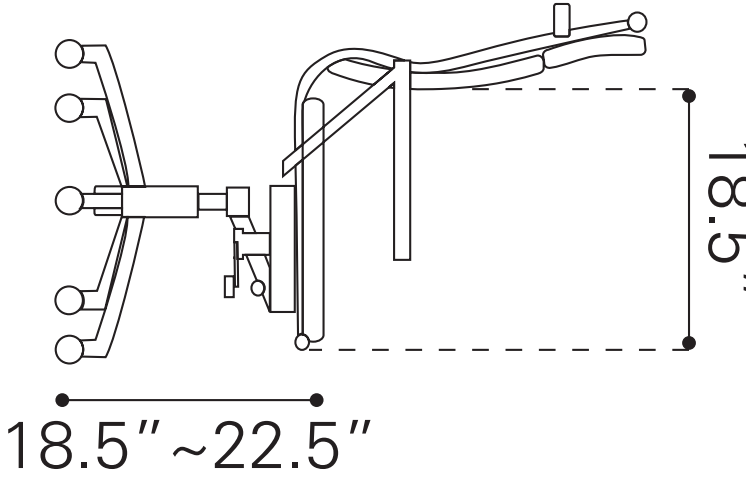
18.5″
18.5″~22.5″