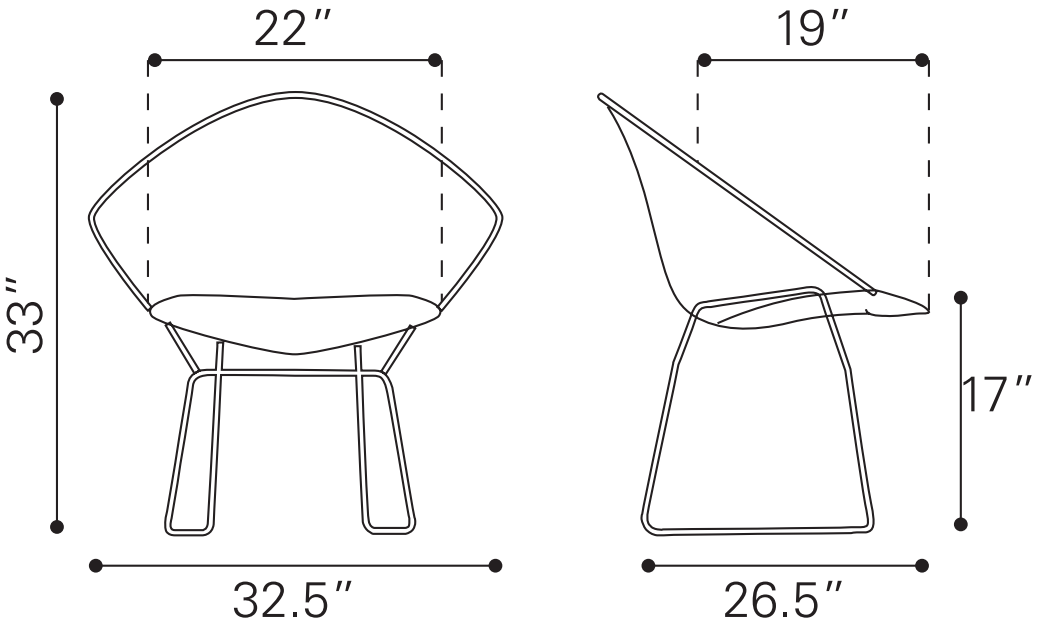
22″
19″
33″
17″
32.5″
26.5″