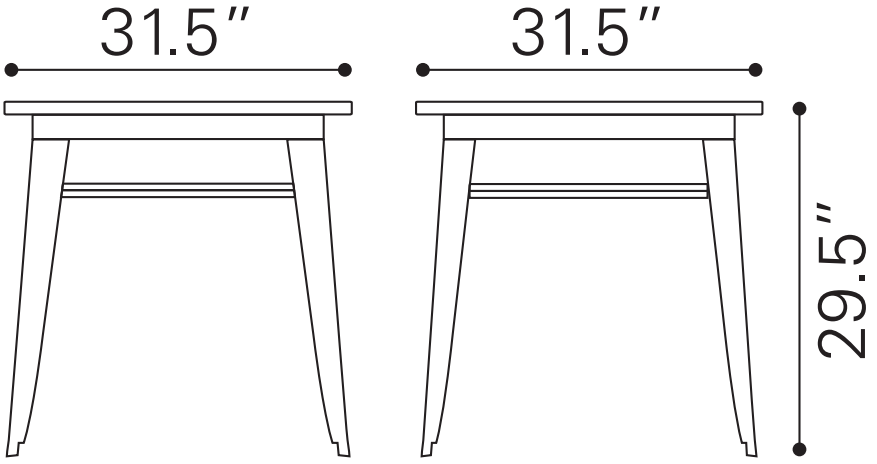
31.5″
31.5″
29.5″