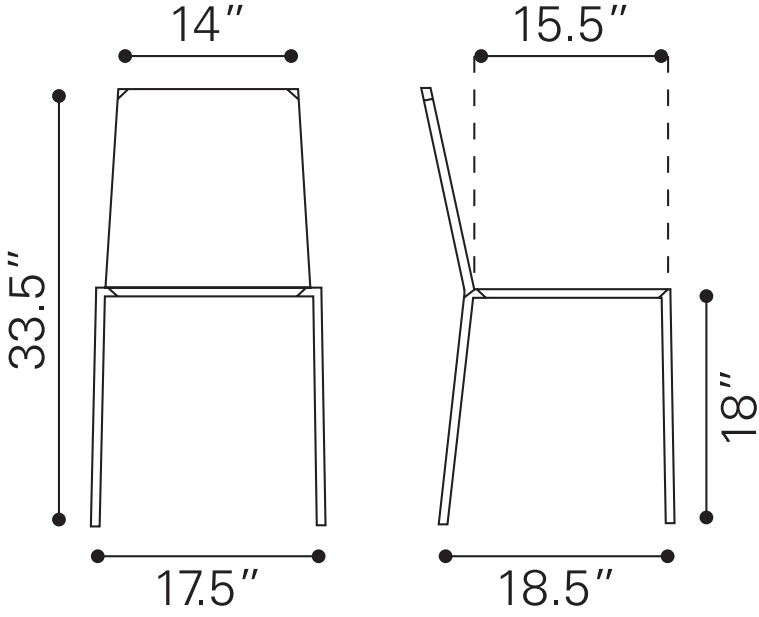
14″
15.5″
33.5″
18″
17.5″
18.5″